ประกาศสำนักงานการปฏิรูปที่ดินจังหวัดหนองคาย
เรื่อง ผลการคัดเลือกและจัดที่ดินให้เกษตรกรเข้าทำประโยชน์ในเขตปฏิรูปที่ดินจังหวัดหนองคาย

ตามที่เกษตรกร ได้ยื่นคำขอรับการคัดเลือกและจัดที่ดินจากการปฏิรูปที่ดินเพื่อเกษตรกรรม กรณี เกษตรกรยื่นคำขอรับการจัดที่ดินแทนที่เกษตรกรผู้ได้รับการจัดให้เข้าทำประโยชน์ซึ่งได้สละสิทธิ หรือถึงแก่ความตาย ตามความในข้อ ๒๘ และข้อ ๓๐ แห่งระเบียบคณะกรรมการปฏิรูปที่ดินเพื่อเกษตรกรรม ว่าด้วยหลักเกณฑ์ วิธีการ และเงื่อนไขในการคัดเลือกและจัดที่ดินให้แก่เกษตรกร การโอนหรือตกทอดทางมรดกสิทธิการเช่าหรือเช่าซื้อ และการจัดการทรัพย์สินและหนี้สินของเกษตรกรผู้ได้รับที่ดิน พ.ศ. ๒๕๖๔ และสำนักงานการปฏิรูปที่ดินเพื่อเกษตรกรรม โดยปฏิรูปที่ดินจังหวัดหนองคาย ได้ตรวจสอบข้อเท็จจริงแล้ว ปรากฏว่าผู้ยื่นคำขอมีคุณสมบัติครบถ้วนตามหลักเกณฑ์ที่กำหนด และมีคุณสมบัติเป็นเกษตรกร และไม่มีลักษณะต้องห้ามตามความในข้อ ๙ และข้อ ๑๐ แห่งระเบียบดังกล่าว จึงมีคำสั่งอนุญาตให้เกษตรกรได้รับการคัดเลือกและจัดที่ดินให้เข้าทำประโยชน์ในเขตปฏิรูปที่ดินจังหวัดหนองคาย ดังนี้

๑. กรณีการจัดที่ดินแทนที่เกษตรกรผู้ได้รับการจัดที่ดินให้เข้าทำประโยชน์ซึ่งสละสิทธิ ประเภทเกษตรกรรม (เต็มแปลง) จำนวน ๒๔ ราย ๓๐ แปลง เนื้อที่ประมาณ ๓๙๒-๐-๔๖ ไร่

๒. กรณีการจัดที่ดินแทนที่เกษตรกรผู้ได้รับการจัดที่ดินให้เข้าทำประโยชน์ซึ่งเสียชีวิต ประเภทเกษตรกรรม (เต็มแปลง) จำนวน ๑ ราย ๑ แปลง เนื้อที่ประมาณ ๑๐-๐-๒๖ ไร่

๓. กรณีการจัดที่ดินแทนที่เกษตรกรผู้ได้รับการจัดที่ดินให้เข้าทำประโยชน์ซึ่งเสียชีวิต ประเภทเกษตรกรรม (แบ่งแปลง) จำนวน ๒ ราย ๒ แปลง เนื้อที่ประมาร ๕๐-๓-๖๔ ไร่

รวมการจัดที่ดินแทนที่เกษตรกรผู้ได้รับการจัดที่ดินให้เข้าทำประโยชน์ในเขตปฏิรูปที่ดิน จำนวน ๒๗ ราย ๓๓ แปลง เนื้อที่ประมาณ ๔๕๓-๐-๓๖ ไร่ รายละเอียดตามบัญชีการจัดที่ดินแทนที่เกษตรกร แนบท้ายประกาศนี้

อาศัยอำนาจตามความข้อ ๑๑ ข้อ ๑๖ ข้อ ๓๕ ระเบียบคณะกรรมการปฏิรูปที่ดินเพื่อเกษตรกรรม ว่าด้วยหลักเกณฑ์ วิธีการ และเงื่อนไขในการคัดเลือกเกษตรกร การโอนหรือตกทอดทางมรดกสิทธิการเช่าหรือเช่าซื้อ และการจัดการทรัพย์สินและหนี้สินของเกษตรกรผู้ได้รับที่ดิน พ.ศ. ๒๕๖๔ และคำสั่งสำนักงานการปฏิรูปที่ดินเพื่อเกษตรกรรม ที่ ๔๐๓/๒๕๖๔ สั่ง ณ วันที่ ๑๖ กรกฎาคม ๒๕๖๔ เรื่องมอบหมายหน้าที่และอำนาจในการคัดเลือกและจัดที่ดินให้เกษตรกรในเขตปฏิรูปที่ดิน จึงขอประกาศผลการคัดเลือกและจัดที่ดินให้แก่เกษตรกรเข้าทำประโยชน์ในเขตปฏิรูปที่ดินจังหวัดหนองคาย ให้ทราบโดยทั่วกัน หากบุคคลใดประสงค์จะอุทธรณ์หรือโต้แย้งคำสั่ง ให้ยื่นคำร้องอุทธรณ์หรือโต้แย้งคำสั่งทางปกครองนี้พร้อมพยานหลักฐานภายใน ๓๐ วัน นับจากวันปิดประกาศ ณ สำนักงานการปฏิรูปที่ดินจังหวัดหนองคาย บริเวณศูนย์ราชการ ถนนมิตรภาพ ตำบลหนองกอมเกาะ อำเภอเมืองหนองคาย จังหวัดหนองคาย

/อนึ่ง...

อนึ่ง เมื่อพ้นกำหนดระยะเวลาตามประกาศ ให้เกษตรกรผู้ได้รับการคัดเลือกและจัดที่ดินเข้ารับมอบหนังสืออนุญาตให้เข้าทำประโยชน์ในเขตปฏิรูปที่ดิน ณ สำนักงานการปฏิรูปที่ดินจังหวัดหนองคาย ในวันและเวลาราชการ ทั้งนี้ เกษตรกรผู้ได้รับการคัดเลือกและจัดที่ดินต้องปฏิบัติตามระเบียบคณะกรรมการปฏิรูปที่ดินเพื่อเกษตรกรรม ว่าด้วยการให้เกษตรกรและสถาบันเกษตรกรได้รับที่ดินจากการปฏิรูปที่ดินเพื่อเกษตรกรรม ปฏิบัติเกี่ยวกับการเข้าทำประโยชน์ในที่ดิน พ.ศ. ๒๕๓๕ หมวด ๒ ข้อ ๗ และ ข้อ ๘ และหากปรากฏข้อเท็จจริงในภายหลังว่าผู้ยื่นคำร้องมีลักษณะต้องห้ามตามความในข้อ ๙ และ ข้อ ๑๐ แห่งระเบียบคณะกรรมการปฏิรูปที่ดินเพื่อเกษตรกรรมว่าด้วยหลักเกณฑ์วิธีการและเงื่อนไขในการคัดเลือกและจัดที่ดินให้แก่เกษตรกร การโอนหรือตกทอดทางมรดกสิทธิ การเช่าหรือเช่าซื้อ และการจัดการทรัพย์สินและหนี้สินของเกษตรกรผู้ได้รับจัดที่ดิน พ.ศ.๒๕๖๔ สำนักงานการปฏิรูปที่ดินจังหวัดหนองคาย จะดำเนินการทบทวนคำสั่งทางปกครองต่อไป

จึงประกาศมาเพื่อทราบโดยทั่วกัน

ประกาศ ณ วันที่ ๑๒ ธันวาคม พ.ศ. ๒๕๖๗

(นางสาวภัทรวดี สุขเสวตร)
ปฏิรูปที่ดินจังหวัดหนองคาย

บัญชีแนบท้ายประกาศสำนักงานการปฏิรูปที่ดินจังหวัดหนองคาย ประกาศ ณ วันที่ ๑๖ ธันวาคม ๒๕๖๗

กรณีการจัดที่ดินแทนที่เกษตรกรผู้ได้รับการจัดที่ดินให้เข้าทำประโยชน์ซึ่งถึงแก่ความตาย (เต็มแปลง) ประเภทเกษตรกรรม

ลำดับที่	ผู้เสียชีวิต			เกษตรกรผู้รับการจัดที่ดินแทนที่			ความสัมพันธ์	แปลงที่ดินที่ได้รับการจัดที่ดิน					ที่ตั้งที่ดิน		
	นำหน้า	ชื่อ	สกุล	นำหน้า	ชื่อ	สกุล		แปลงที่	กลุ่ม/ระวางที่	ไร่	งาน	วา	หมู่ที่	ตำบล	อำเภอ
๑	นาย	มอน	ชายสา	นาย	เอ๋	สีส่วน	หลาน(ลูกของลูก)	๖	๑๘๗๓	๑๑	๑	๑๙	๑	นาดี	เฝ้าไร่
๒	นาย	มอน	ชายสา	นาย	เอ๋	สีส่วน	หลาน(ลูกของลูก)	๑๐	๑๕๓๔	๓๐	๐	๘๐	๑	นาดี	เฝ้าไร่
๓	นาง	อั้ว	บุตรวงค์	นางสาว	บัวผัน	บุตรวงค์	บุตร	๑๗	๑๗๕๔	๑๗	๓	๔๐	๓	นาดี	เฝ้าไร่
๔	นาง	คำไพร	ศรีทอง	นาย	อนิรุต	ศรีทอง	บุตร	๑	๑๒๙๐	๑๗	๒	๓๘	๔	เฝ้าไร่	เฝ้าไร่
๕	นาย	บุญถม	ดำดิน	นาง	หนู	ดำดิน	คู่สมรส	๑๕	๑๒๐๗	๑๖	๒	๗๙	๘	วังหลวง	เฝ้าไร่
๖	นาง	หนูจวน	เหล่าทองสาร	นางสาว	เยาว์	เหล่าทองสาร	บุตร	๔	๒๕๑๔	๒๑	๐	๔๓	๙	วังหลวง	เฝ้าไร่
๗	นาง	วิไล	ศรีพุทธา	นาย	เจริญ	ศรีพุทธา	คู่สมรส	๑๕	๒๕๐๓	๑๑	๐	๓๔	๑๐	วังหลวง	เฝ้าไร่
๘	นาง	วิไล	ศรีพุทธา	นาย	เจริญ	ศรีพุทธา	คู่สมรส	๒๓	๒๕๐๓	๖	๒	๒๑	๑๐	วังหลวง	เฝ้าไร่
๙	นาง	น้อย	ขวาของ	นาย	วิชัย	ขวาของ	บุตร	๑๖	๒๔๓๙	๔	๓	๑	๒	หนองหลวง	เฝ้าไร่
๑๐	นาง	ลด	ไกรรัตน์	นาง	สมปอง	แดนประมูล	บุตร	๒๑	๕๖๔๕III๑๔๙๒	๑๖	๑	๕๓	๙	หนองหลวง	เฝ้าไร่
๑๑	นาย	เรียน	ทองอุบล	นาง	บุญเรือง	จำปามูล	บุตร	๓	๑๐๖๘	๑๐	๐	๐	๓	อุดมพร	เฝ้าไร่
๑๒	นาง	คำปอน	สานำ้เที่ยง	นาง	สุภาพร	สอนบุญทอง	บุตร	๒	๕๖๔๔I๒๖๗๔	๑๑	๒	๙๗	๗	อุดมพร	เฝ้าไร่
๑๓	นาง	คำปอน	สานำ้เที่ยง	นาง	สุภาพร	สอนบุญทอง	บุตร	๔	๕๖๔๔I๒๖๗๔	๗	๒	๕๗	๗	อุดมพร	เฝ้าไร่
๑๔	นาย	คงจิตร์	คำนวน	นางสาว	วินิจ	คำนวน	บุตร	๒๐	๕๖๔๔I๒๔๗๘	๖	๓	๓๖	๑๑	อุดมพร	เฝ้าไร่
๑๕	นาย	ถาวร	บุญเจริญ	นาย	จิรายุทธ์	บุญเจริญ	หลาน(ลูกของลูก)	๗	๗๔๘	๒๗	๓	๖๔	๔	ด่านศรีสุข	โพธิ์ตาก
๑๖	นาย	ชุนห์	ศรีชัยชนะ	นางสาว	รำไพ	ศรีชัยชนะ	บุตร	๑๖	๕๖๔๕III๐๘๙๘	๕	๐	๘๐	๑๑	จุมพล	โพนพิสัย
๑๗	นาง	บัด	โคตรสิงห์	นางสาว	อุดมลักษณ์	โคตรสิงห์	บุตร	๘๑	๕๖๔๕III๑๐๐๐	๑๗	๒	๖๒	๑๑	จุมพล	โพนพิสัย
๑๘	นาย	วัฒน์พงศ์ประชา	เลไทยสงค์	นาง	บุญกง	เลไทยสงค์	มารดา	๑๗๖	๕๖๔๕III๑๐๐๒	๘	๐	๐	๑๑	จุมพล	โพนพิสัย
๑๙	นาย	เพชร	ประทุมวัตร	นางสาว	ปัญญารัตน์	ประทุมวัตร	บุตร	๑๓	๒๙๑๖	๙	๑	๗๐	๑	บ้านผือ	โพนพิสัย
๒๐	นาง	สถิตย์	ไชยยายง	นางสาว	อรอุมา	ไชยยายง	บุตร	๑๑	๒๐๓๕	๑๓	๐	๗๒	๑๐	บ้านโพธิ์	โพนพิสัย
๒๑	นาย	เพื่อน	นิลเกตุ	นางสาว	นิภาพร	นิลเกตุ	บุตร	๓	๓๒๗	๑๔	๒	๑๙	๔	สีกาย	เมืองหนองคาย
๒๒	นาย	ยศ	ขวาคำ	นางสาว	สุภาพิชญ์	ขวาคำ	บุตร	๑๖	๒๖๗๘	๑๘	๑	๔๗	๗	นาทับไฮ	รัตนวาปี
๒๓	นาง	พุดทา	กวนเชียงเหนือ	นางสาว	วราพร	แสนหล้า	บุตร	๒๘	๕๖๔๕I๑๘๐๖	๖	๐	๐	๘	นาทับไฮ	รัตนวาปี
๒๔	นาย	ครรชิต	สำเภา	นางสาว	พรสวรรค์	กรมไกรบุญ	หลาน(ลูกของน้อง)	๖๘	๕๖๔๕III๐๘๐๒	๗	๓	๖๓	๗	พระบาทนาสิงห์	รัตนวาปี
๒๕	นาง	บุญรส	ธงชาติ	นาง	สุทธิศา	พรมบุบผา	บุตร	๗	๕๖๔๕III๐๔๐๒	๒๕	๓	๓๔	๗	พระบาทนาสิงห์	รัตนวาปี
๒๖	นาง	ตั้น	สายบุญสา	นาง	เกียง	เพชรเสถียร	บุตร	๑๓	๕๖๔๕III๐๘๐๐	๖	๑	๔	๑๑	พระบาทนาสิงห์	รัตนวาปี
๒๗	นาง	ตั้น	สายบุญสา	นาง	เกียง	เพชรเสถียร	บุตร	๙๕	๕๖๔๕III๐๘๐๐	๑๔	๓	๕๑	๑๑	พระบาทนาสิงห์	รัตนวาปี
๒๘	นาย	ทองลวด	แสงตะวัน	นาย	ใหม่	แสงตะวัน	บุตร	๒๖	๕๔๔๕III๙๘๐๖	๓	๐	๗๕	๑	นางิ้ว	สังคม
๒๙	นาย	ทองลวด	แสงตะวัน	นาย	ใหม่	แสงตะวัน	บุตร	๒๗	๕๔๔๕III๙๘๐๖	๐	๓	๒๑	๑	นางิ้ว	สังคม
๓๐	นาย	ทองลวด	แสงตะวัน	นาย	ใหม่	แสงตะวัน	บุตร	๒๘	๕๔๔๕III๙๘๐๖	๒๓	๐	๘๖	๑	นางิ้ว	สังคม

รวมผู้ถึงแก่ความตาย (เต็มแปลง) จำนวน ๒๔ ราย ๓๐ แปลง ผู้รับการจัดที่ดินแทนที่ จำนวน ๒๔ ราย ๓๐ แปลง เนื้อที่ประมาณ ๓๙๒ ไร่ ๐ งาน ๔๖ ตารางวา

บัญชีแนบท้ายประกาศสำนักงานการปฏิรูปที่ดินจังหวัดหนองคาย ประกาศ ณ วันที่ ๑๖ ธันวาคม ๒๕๖๗																
กรณีการจัดที่ดินแทนที่เกษตรกรผู้ได้รับการจัดที่ดินให้เข้าทำประโยชน์ซึ่งสละสิทธิ (เต็มแปลง) ประเภทเกษตรกรรม																
ลำดับที่	ผู้เสียชีวิต			เกษตรกรผู้รับการจัดที่ดินแทนที่			ความสัมพันธ์	แปลงที่ดินที่ได้รับการจัดที่ดิน					ที่ตั้งที่ดิน		
	นำหน้า	ชื่อ	สกุล	นำหน้า	ชื่อ	สกุล		แปลงที่	กลุ่ม/ระวางที่	ไร่	งาน	วา	หมู่ที่	ตำบล	อำเภอ
๑	นาย	ปรีชา	นามโคตร	นางสาว	จิรัศยา	วงษ์พรม	หลาน(บุตรของพี่สาว)	๕๘	๕๔๔๔l๒๖๗๔	๑๐	๐	๒๖	๕	โพธิ์ตาก	โพธิ์ตาก
รวมผู้สละสิทธิ์ (เต็มแปลง) จำนวน ๑ ราย ๑ แปลง ผู้รับการจัดที่ดินแทนที่ จำนวน ๑ ราย ๑ แปลง เนื้อที่ประมาณ ๑๐ ไร่ ๐ งาน ๒๖ ตารางวา																

บัญชีแนบท้ายประกาศสำนักงานการปฏิรูปที่ดินจังหวัดหนองคาย ประกาศ ณ วันที่ ๑๖ ธันวาคม ๒๕๖๗																
กรณีการจัดที่ดินแทนที่เกษตรกรผู้ได้รับการจัดที่ดินให้เข้าทำประโยชน์ซึ่งเสียชีวิต (แบ่งแปลง) ประเภทเกษตรกรรม																
ลำดับที่	ผู้เสียชีวิต			เกษตรกรผู้รับการจัดที่ดินแทนที่			ความสัมพันธ์	แปลงที่ดินที่ได้รับการจัดที่ดิน					ที่ตั้งที่ดิน		
	นำหน้า	ชื่อ	สกุล	นำหน้า	ชื่อ	สกุล		แปลงที่	กลุ่ม/ระวางที่	ไร่	งาน	วา	หมู่ที่	ตำบล	อำเภอ
๑	นาย	ลัด	พรมพิทักษ์	นางสาว	พัชรนันท์	พรมพิทักษ์	บุตร	๑๓	๕๔๔๔l๓๐๘๖	๒๓	๓	๖๔	๑	พระพุทธบาท	ศรีเชียงใหม่
				นาง	ประนอม	พรมพิทักษ์	บุตร	๑๔	๕๔๔๔l๓๐๘๖	๒๗	๐	๐	๑	พระพุทธบาท	ศรีเชียงใหม่
รวมผู้เสียชีวิต (แบ่งแปลง) จำนวน ๑ ราย ๑ แปลง ผู้รับการจัดที่ดินแทนที่ จำนวน ๒ ราย ๒ แปลง ๕๐ ไร่ ๓ งาน ๖๔ ตารางวา																

ส.ป.ก./ลา ๔๓

ตำแหน่งที่ดิน

ระวาง/กลุ่มที่ 1873

แปลงเลขที่ ๖

สารบัญทะเบียนที่ดินในเขตปฏิรูปที่ดิน

เลขที่

เล่ม หน้า

แผนที่แปลงที่ดินเพื่อประกอบเกษตรกรรม

อำเภอ

จังหวัด

ฉบับนี้ออกให้แก่ อายุ ปี

อยู่บ้านเลขที่ หมู่ที่ ตรอก/ซอย ถนน

ตำบล อำเภอ จังหวัด

เพื่ออนุญาตให้เข้าทำประโยชน์ในที่ดิน ในเขตปฏิรูปที่ดิน

แปลงเลขที่ กลุ่มที่ ตามหนังสือสำคัญ เลขที่

ในจำนวนเนื้อที่ประมาณ ๑๑ ไร่ ๑ งาน ๖๙ ตารางวา

มาตราส่วนในระวาง ส.ป.ก. ๑ : ๔,๐๐๐ มาตราส่วน ๑ : ๔,๐๐๐

รูปแผนที่

สำเนาถูกต้อง

นายช่างอาวุโส

ส.ป.ก./ส.ป.ก.

ตำแหน่งที่ดิน

~~ระวาง~~/กลุ่มที่ 1534

แปลงเลขที่ 10

การปลูกระเบียนที่ดินในเขตปฏิรูปที่ดิน

เลขที่.....

เล่ม.....หน้า.....

อำเภอ.....

จังหวัด.....

แผนที่แปลงที่ดินเพื่อประกอบเกษตรกรรม

ฉบับนี้ออกให้แก่ .....อายุ.....ปี

อยู่บ้านเลขที่.....หมู่ที่.....ตรอก/ซอย.....ถนน.....

ตำบล.....อำเภอ.....จังหวัด.....

เพื่ออนุญาตให้เข้าทำประโยชน์ในที่ดิน.....ในเขตปฏิรูปที่ดิน

แปลงเลขที่ 10 กลุ่มที่ 1534 ระวางหน้าสัดส่วน เลขที่.....

ในจำนวนเนื้อที่ประมาณ ๙๐ ไร่ ๐ งาน ๐ ตารางวา

มาตราส่วนในระวาง ส.ป.ก. ๑ : ๔,๐๐๐ มาตราส่วน ๑ : ๔,๐๐๐

รูปแผนที่

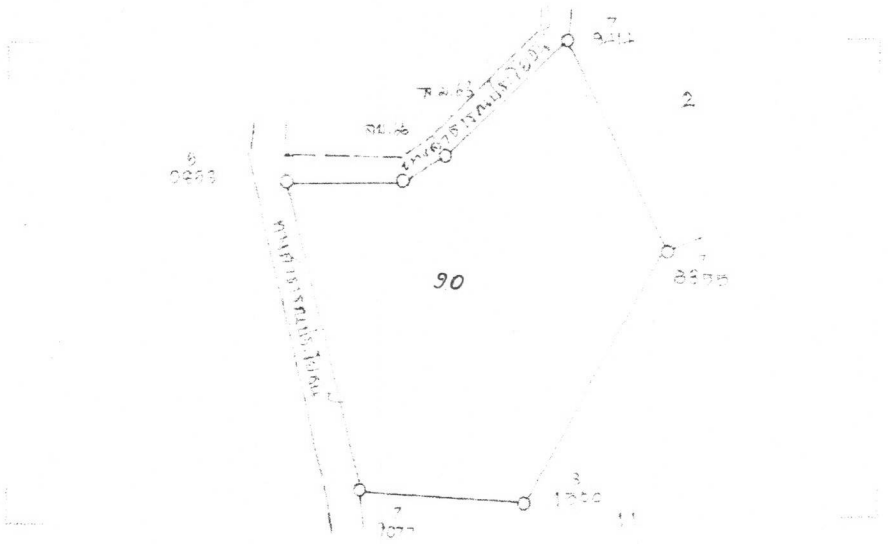

ชื่อผู้ทำการสำรวจรังวัด นายสัญญา ใจดี ผู้จำลอง

ตำแหน่ง ช่างสำรวจ ผู้ตรวจ นิรชสุวินทร์ ชูนันทกิจ

ช่างสำรวจ 3

16 พ.ค. 2537

ส.ป.ก./สร. ๕ ก.

ตำแหน่งที่ดิน

ระวาง/กลุ่มที่ 1754

แปลงเลขที่ 17

สารบัญทะเบียนที่ดินในเขตปฏิรูปที่ดิน

เลขที่

เล่ม หน้า

อำเภอ

จังหวัด

แผนที่แปลงที่ดินเพื่อประกอบเกษตรกรรม

ฉบับนี้ออกให้แก่ อายุ ปี

อยู่บ้านเลขที่ หมู่ที่ ตรอก/ซอย ถนน

ตำบล อำเภอ จังหวัด

เพื่ออนุญาตให้เข้าทำประโยชน์ในที่ดิน ในเขตปฏิรูปที่ดิน

แปลงเลขที่ กลุ่มที่ ตามหนังสือสำคัญ เลขที่

ในจำนวนเนื้อที่ประมาณ ๑๗ ไร่ ๓ งาน ๗๐ ตารางวา

มาตราส่วนในระวาง ส.ป.ก. ๑ : ๔,๐๐๐

มาตราส่วน ๑ : ๔,๐๐๐

รูปแผนที่

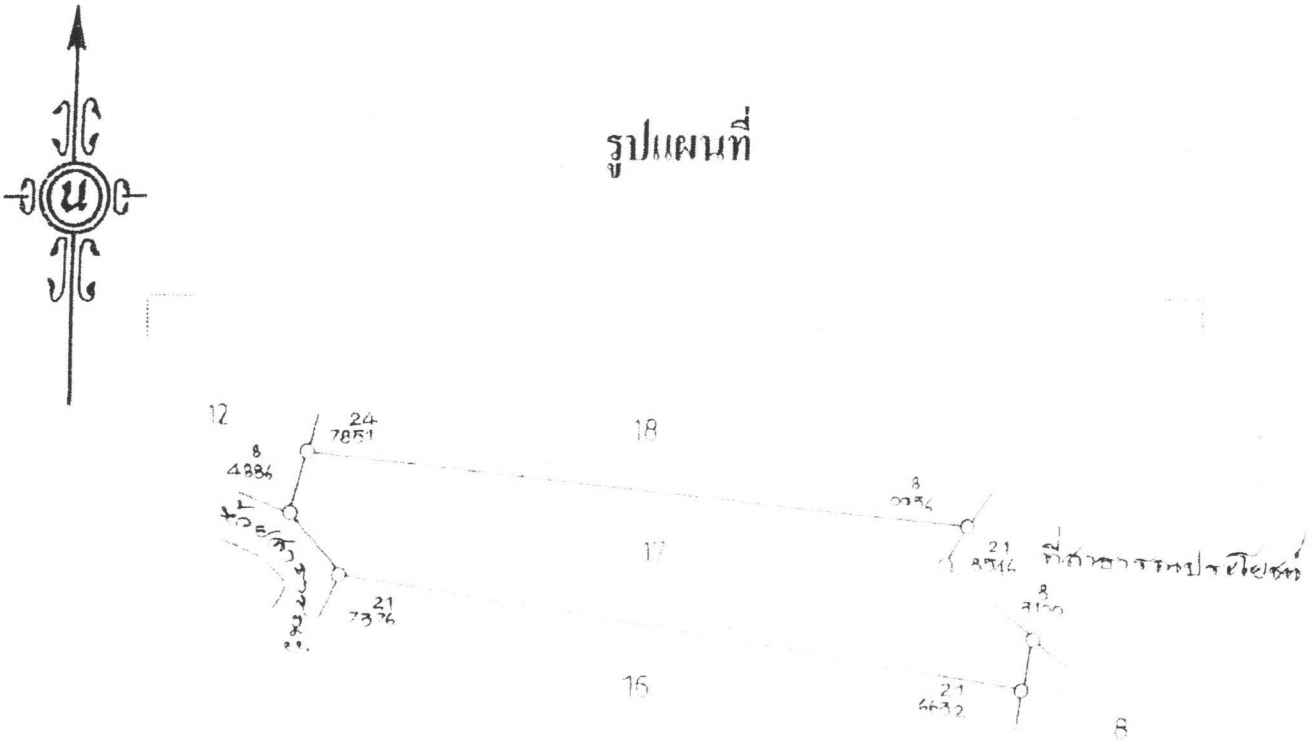

สำเนาถูกต้อง

นายพรชัย เอื้อเสริม

นายช่างสำรวจ ๖

ส.ป.ก. ๕๓ ๑๑

[illegible]

[illegible] 1290

[illegible] ๑

[illegible]

แผนที่แปลงที่ดินเพื่อประกอบเกษตรกรรม

[illegible]

จังหวัด

[illegible] ปี

[illegible] หมู่ที่ [illegible] ถนน

ตำบล [illegible] จังหวัด

เพื่อขอรับ [illegible] ในเขตปฏิรูปที่ดิน

เลขที่ [illegible] หมู่ที่ [illegible] ตามหนังสือสำคัญ เลขที่

ในจำนวนเนื้อที่ประมาณ ๑๗ ไร่ ๒ งาน ๓๗ ตารางวา

[illegible] มาตราส่วน ๑:[illegible]

รูปแผนที่

[illegible]

[illegible] ๑

[illegible]

[illegible] ผู้จัดทำ

[illegible] ผู้ตรวจ

นายสุรินทร์ [illegible]

ช่างสำรวจ ๕

15 ส.ค. 2537

ส.ป.ก./สร. ๔ ก

ตำแหน่งที่ดิน

ระวาง/กลุ่มที่ 1207

แปลงเลขที่ 15

การปักหลักเขตที่ดินในเขตปฏิรูปที่ดิน

เลขที่

เล่ม หน้า

ตำบล

อำเภอ

จังหวัด

แผนที่แปลงที่ดินเพื่อประกอบเกษตรกรรม

ฉบับนี้ออกให้แก่ อายุ ปี

อยู่บ้านเลขที่ หมู่ที่ ตรอก/ซอย ถนน

ตำบล อำเภอ จังหวัด

เพื่ออนุญาตให้เข้าทำประโยชน์ในที่ดิน ในเขตปฏิรูปที่ดิน

แปลงเลขที่ 15 กลุ่มที่ 1207 ตามหนังสือสำคัญ เลขที่

ในจำนวนเนื้อที่ประมาณ ไร่ งาน ตารางวา

มาตราส่วนในระวาง ส.ป.ก. ๑ : ๔,๐๐๐ มาตราส่วน ๑ : ๔,๐๐๐

รูปแผนที่

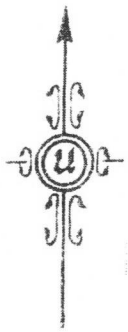

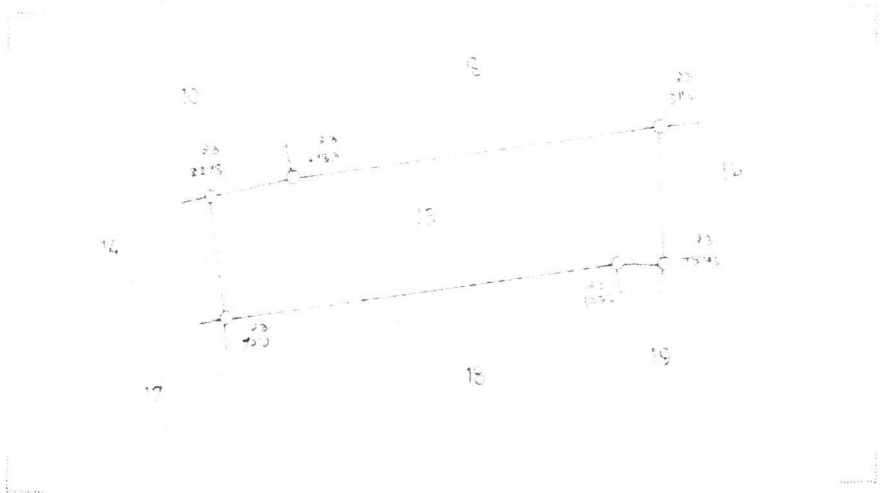

ชื่อผู้ทำการสำรวจรังวัด ผู้จำลอง

ตำแหน่ง ผู้ตรวจ

นายสุรินทร์ ศาญนัยเรขย์

ช่างสำรวจ ๓

17 พ.ย. 2536

ส.ป.ก./สร. ๕ ก.

ตำแหน่งที่ดิน

ระวาง/กลุ่มที่ 1514

แปลงเลขที่ 4

สารบัญทะเบียนที่ดินในเขตปฏิรูปที่ดิน

เลขที่.....

เล่ม.....หน้า.....

อำเภอ.....

จังหวัด.....

แผนที่แปลงที่ดินเพื่อประกอบเกษตรกรรม

ฉบับนี้ออกให้แก่.....อายุ.....ปี

อยู่บ้านเลขที่.....หมู่ที่.....ตรอก/ซอย.....ถนน.....

ตำบล.....อำเภอ.....จังหวัด.....

เพื่ออนุญาตให้เข้าทำประโยชน์ในที่ดิน.....ในเขตปฏิรูปที่ดิน

แปลงเลขที่ 4 กลุ่มที่ 1514 ตามหนังสือสำคัญ.....เลขที่.....

ในจำนวนเนื้อที่ประมาณ ๒๗ ไร่ ๐ งาน ๔๓ ตารางวา

มาตราส่วนในระวาง ส.ป.ก. ๑ : ๔๐๐๐ มาตราส่วน ๑ : ๔๐๐๐

รูปแผนที่

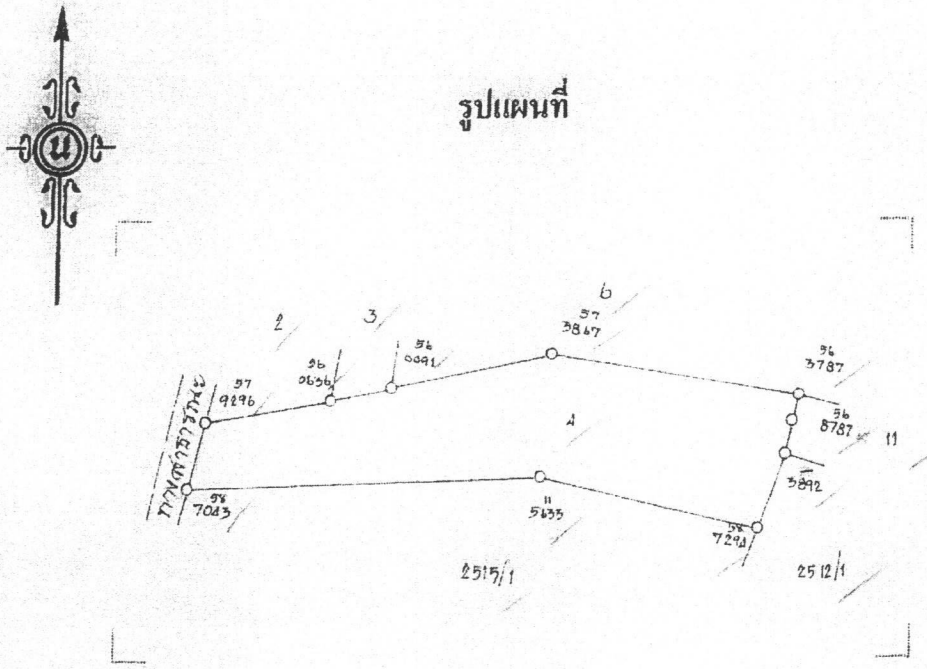

ชื่อผู้ทำการสำรวจรังวัด นายนคร เหล่าบง ผู้จำลอง.....

ตำแหน่ง ช่างสำรวจ ผู้ตรวจ.....

นายสุรินทร์ หาญขันเวทย์
ช่างสำรวจ ๕

30 พ.ย. 2537

ส.ป.ก./สร. ๕ ก.

ตำแหน่งที่ดิน

~~ระวาง~~/กลุ่มที่ 2503

แปลงเลขที่ 15

สารบัญทะเบียนที่ดินในเขตปฏิรูปที่ดิน

เลขที่.....

เล่ม.....หน้า.....

อำเภอ.....

จังหวัด.....

แผนที่แปลงที่ดินเพื่อประกอบเกษตรกรรม

ฉบับนี้ออกให้แก่.....อายุ.....ปี

อยู่บ้านเลขที่.....หมู่ที่.....ตรอก/ซอย.....ถนน.....

ตำบล.....อำเภอ.....จังหวัด.....

เพื่ออนุญาตให้เข้าทำประโยชน์ในที่ดิน.....ในเขตปฏิรูปที่ดิน

แปลงเลขที่ 15 กลุ่มที่ 2503 ตามหนังสือสำคัญ.....เลขที่.....

ในจำนวนเนื้อที่ประมาณ ๔๓ ไร่ ๓ งาน ๗๕ ตารางวา

มาตราส่วนในระวาง ส.ป.ก. ๑ : ๔,๐๐๐

มาตราส่วน ๑ : ๔,๐๐๐

รูปแผนที่

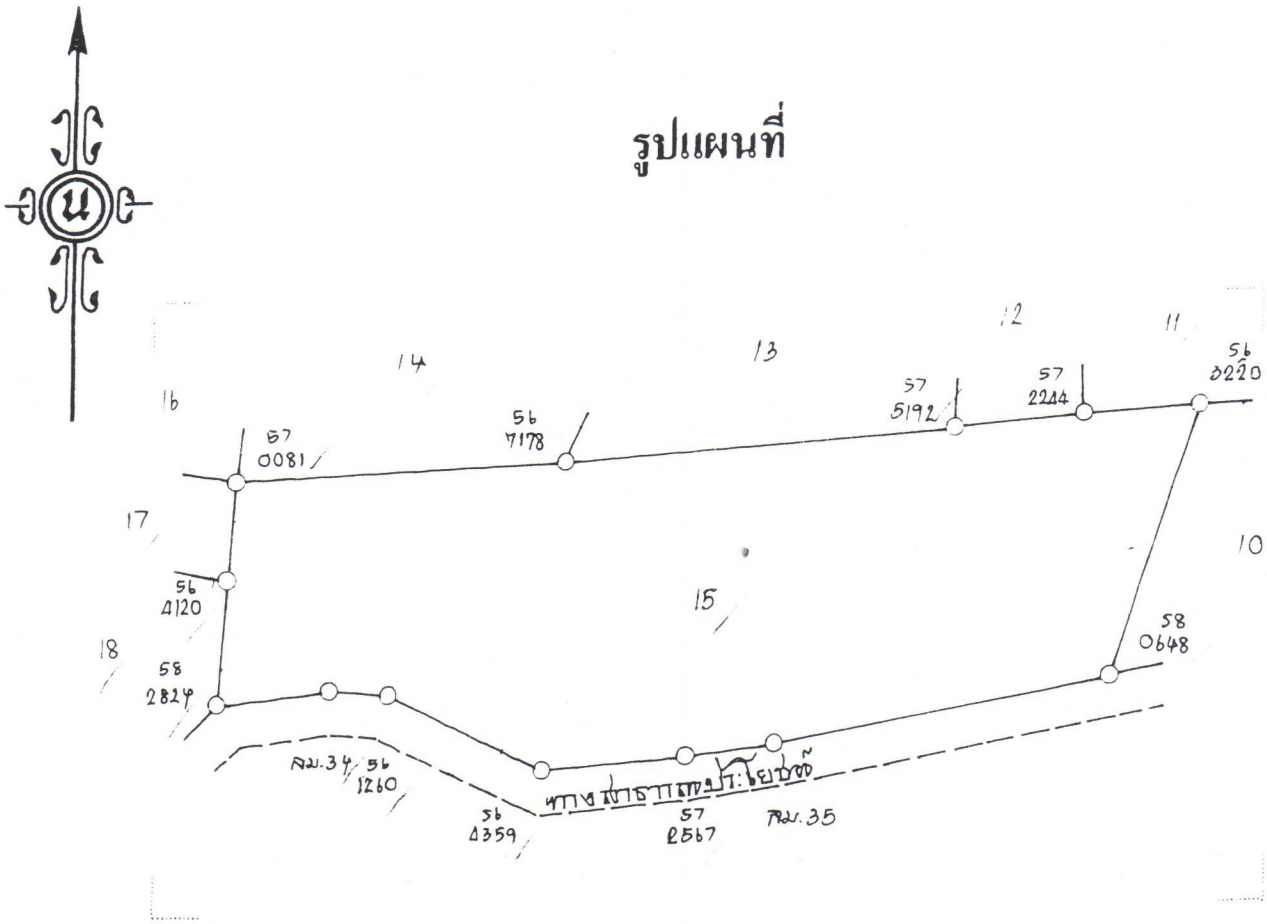

สำเนาถูกต้อง

นายทะเบียน

๑ พ.ย. 2537

ส.ป.ก./ส.ร. ๕ ก.

ตำแหน่งที่ดิน

~~ระวาง~~/กลุ่มที่ 2503

แปลงเลขที่ 23

สารบัญทะเบียนที่ดินในเขตปฏิรูปที่ดิน

เลขที่.....

เล่ม.....หน้า.....

อำเภอ.....

จังหวัด.....

แผนที่แปลงที่ดินเพื่อประกอบเกษตรกรรม

ฉบับนี้ออกให้แก่.....อายุ.....ปี

อยู่บ้านเลขที่.....หมู่ที่.....ตรอก/ซอย.....ถนน.....

ตำบล.....อำเภอ.....จังหวัด.....

เพื่ออนุญาตให้เข้าทำประโยชน์ในที่ดิน.....ในเขตปฏิรูปที่ดิน

แปลงเลขที่.....กลุ่มที่.....ตามหนังสือสำคัญ.....เลขที่.....

ในจำนวนเนื้อที่ประมาณ ๑ ไร่ ๒ งาน ๒๖ ตารางวา

มาตราส่วนในระวาง ส.ป.ก. ๑ : ๔,๐๐๐

มาตราส่วน ๑ : ๔,๐๐๐

รูปแผนที่

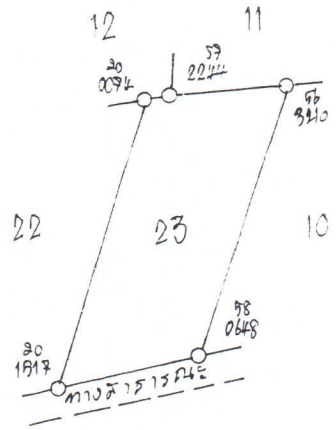

ส.ป.ก./สร. ๕ ก.

ตำแหน่งที่ดิน

~~ระวาง~~/กลุ่มที่ 2439

แปลงเลขที่ 16

สารบัญทะเบียนที่ดินในเขตปฏิรูปที่ดิน

เลขที่.....

เล่ม.....หน้า.....

อำเภอ.....

จังหวัด.....

แผนที่แปลงที่ดินเพื่อประกอบเกษตรกรรม

ฉบับนี้ออกให้แก่.....อายุ.....ปี

อยู่บ้านเลขที่.....หมู่ที่.....ตรอก/ซอย.....ถนน.....

ตำบล.....อำเภอ.....จังหวัด.....

เพื่ออนุญาตให้เข้าทำประโยชน์ในที่ดิน.....ในเขตปฏิรูปที่ดิน

แปลงเลขที่.....กลุ่มที่.....ตามหนังสือสำคัญ.....เลขที่.....

ในจำนวนเนื้อที่ประมาณ ๕ ไร่ ๓ งาน ๐๑ ตารางวา

มาตราส่วนในระวาง ส.ป.ก. ๑ :๔,๐๐๐

มาตราส่วน ๑ :๔,๐๐๐

รูปแผนที่

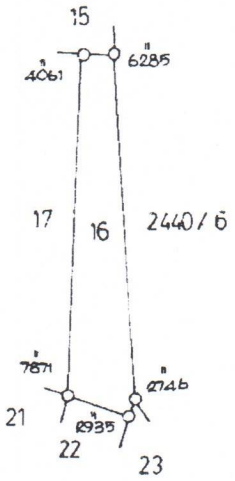

ชื่อผู้ทำการสำรวจรังวัด นายสุรพงษ์ ปิ่นทอง ผู้จำลอง ..... 7 ธ.ค. 2537

ตำแหน่ง ช่างสำรวจ ผู้ตรวจ ..... 11 ธ.ค. 2537

ส.ป.ก./ส.ร. ๕ ก.

ตำแหน่งที่ดิน

ระวาง/กลุ่มที่ 5645III1492

แปลงเลขที่ 21

สารบัญเลขทะเบียนที่ดินในเขตปฏิรูปที่ดิน

เลขที่

เล่ม หน้า

อำเภอ

จังหวัด หนองคาย

แผนที่แปลงที่ดินเพื่อประกอบเกษตรกรรม

ฉบับนี้ออกให้แก่ อายุ ปี

อยู่บ้านเลขที่ หมู่ที่ ตรอก/ซอย ถนน

ตำบล อำเภอ จังหวัด

เพื่ออนุญาตให้เข้าทำประโยชน์ในที่ดิน ในเขตปฏิรูปที่ดิน

แปลงเลขที่ กลุ่มที่ ตามหนังสือสำคัญ เลขที่

ในจำนวนเนื้อที่ประมาณ ๑๖ ไร่ ๑ งาน ๕๓ ตารางวา

มาตราส่วนในระวาง ส.ป.ก. ๑ : ๔,๐๐๐

มาตราส่วน ๑ : ๔,๐๐๐

รูปแผนที่

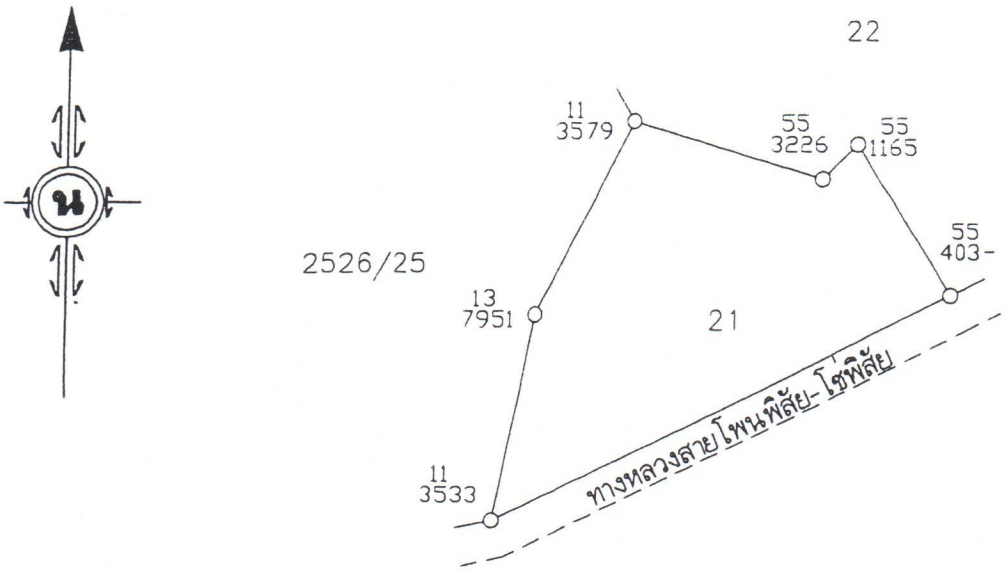

ชื่อผู้ทำการสำรวจรังวัด นายธรรมนูญ เภาชัย ผู้จำลอง นายธรรมนูญ เภาชัย

ตำแหน่ง นายช่างสำรวจชำนาญงาน ผู้ตรวจ นายสมนึก ปวนะฤทธิ์

ส.ป.ก./สร. ๕ ก.

ตำแหน่งที่ดิน

ระวาง/กลุ่มที่ 1068

แปลงเลขที่ 3

สารบัญระบบที่ดินในจดทะเบียนที่ดิน

เล่มที่ .....

เลขที่ .....

หน้า .....

ตำบล .....

จังหวัด .....

บันทึกเปลี่ยนที่ดินเพื่อประกอบเกษตรกรรม

ฉบับนี้ออกให้แก่ ..... อายุ ..... ปี

อยู่บ้านเลขที่ ..... หมู่ที่ ..... ตรอก/ซอย ..... ถนน .....

ตำบล ..... อำเภอ ..... จังหวัด .....

เพื่ออนุญาตให้เข้าทำประโยชน์ในที่ดิน ..... โฉนดที่ดินรูปที่ดิน

แปลงเลขที่ ..... กลุ่มที่ ..... ตามหนังสือสำคัญ ..... เลขที่ .....

ในจำนวนเนื้อที่ประมาณ ——๒๐ ไร่—— ๓ งาน ——๘๐ ตารางวา

มาตราส่วนในระวาง ส.ป.ก. ๑ : ๔,๐๐๐ มาตราส่วน ๑ : ๔,๐๐๐

รูปแผนที่

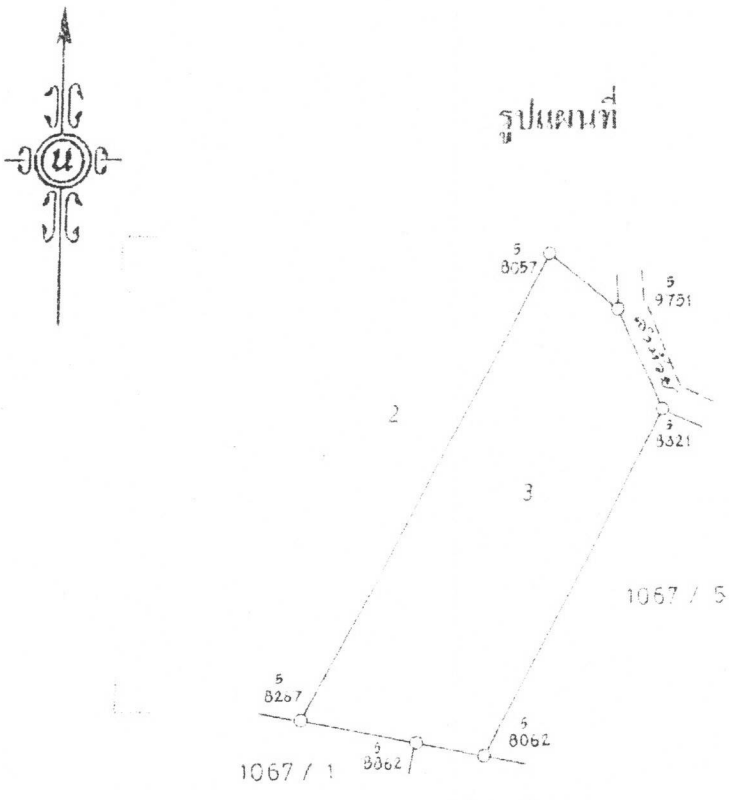

สำเนาถูกต้อง

นายชัยยันต์ เนียมศรี

ชื่อผู้ทำการสำรวจรังวัด นายธนพล โกรักษา ผู้จัดทำ 1 ธ.ค. 2538

ตำแหน่ง ช่างสำรวจ ผู้ตรวจ 2 ธ.ค. 2538

ตำแหน่งที่ดิน
ระวาง / กลุ่มที่ 5644 I 2674
แปลงเลขที่ 2

สารบัญทะเบียนที่ดินในเขตปฏิรูปที่ดิน
เลขที่.....
เล่ม.....หน้า.....

แผนที่แปลงที่ดินเพื่อประกอบเกษตรกรรม

อำเภอ.....
จังหวัด.....

ฉบับนี้ออกให้แก่.....อายุ.....ปี
อยู่บ้านเลขที่.....หมู่ที่.....ตรอก/ซอย.....ถนน.....
ตำบล.....อำเภอ.....จังหวัด.....
เพื่ออนุญาตให้เข้าทำประโยชน์ในที่ดิน.....ในเขตปฏิรูปที่ดิน
แปลงเลขที่.....กลุ่มที่.....ตามหนังสือสำคัญ.....เลขที่.....
ในจำนวนเนื้อที่ประมาณ ๑๑ไร่ ๒งาน ๙๗ตารางวา

มาตราส่วนในระวาง ส.ป.ก. ๑ : ๔,๐๐๐ มาตราส่วน ๑ : ๔,๐๐๐

รูปแผนที่

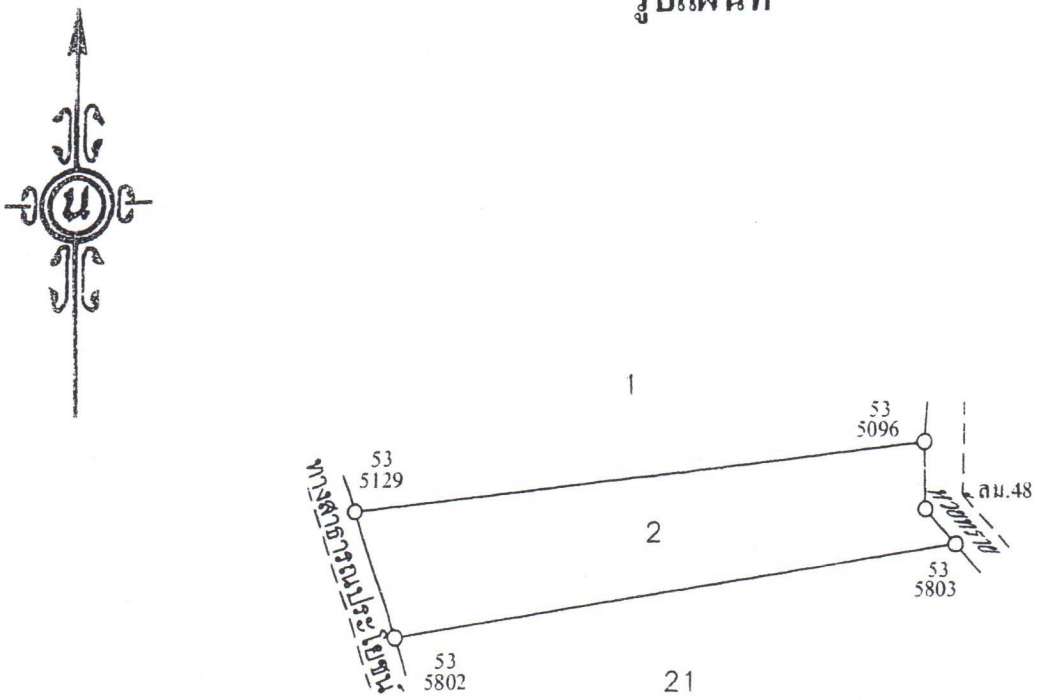

ชื่อผู้ทำการสำรวจรังวัด นายเสด็จ นาทา ผู้จำลอง นายเสด็จ นาทา

ส.ป.ก./ส.ร. ๕

ตำแหน่งที่ดิน

ระวาง กลุ่มที่ 5644 I 2674

แปลงเลขที่ 4

สารบัญทะเบียนที่ดินในเขตปฏิรูปที่ดิน

เลขที่.....

เล่ม.....หน้า.....

อำเภอ.....

จังหวัด.....

แผนที่แปลงที่ดินเพื่อประกอบเกษตรกรรม

ฉบับนี้ออกให้แก่.....อายุ.....ปี

อยู่บ้านเลขที่.....หมู่ที่.....ตรอก/ซอย.....ถนน.....

ตำบล.....อำเภอ.....จังหวัด.....

เพื่ออนุญาตให้เข้าทำประโยชน์ในที่ดิน.....ในเขตปฏิรูปที่ดิน

แปลงเลขที่.....กลุ่มที่.....ตามหนังสือสำคัญ.....เลขที่.....

ในจำนวนเนื้อที่ประมาณ ๗ ไร่ ๒ งาน ๕๗ ตารางวา

มาตราส่วนในระวาง ส.ป.ก. ๑ : ๔,๐๐๐ มาตราส่วน ๑ : ๔,๐๐๐

รูปแผนที่

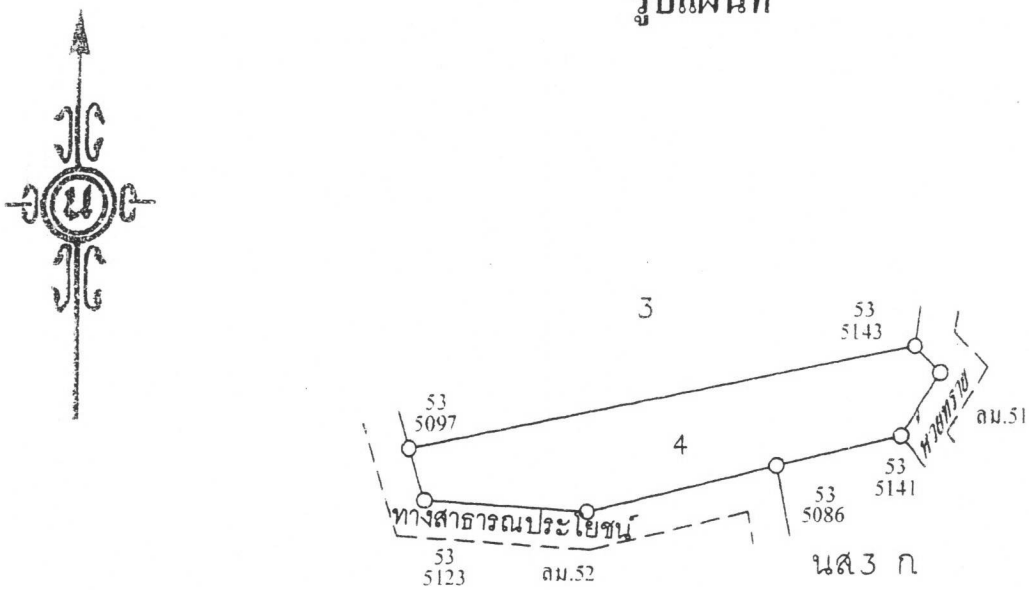

นายเสด็จ นาทา

นายเสด็จ นาทา

ส.ป.ก./สร.5 ก.

ตำแหน่งที่ดิน

แปลงเลขที่ 20

ระวาง ส.ป.ก. ที่ 5644I2478

สารบัญทะเบียนที่ดินในเขตปฏิรูปที่ดิน

เลขที่.....

เล่ม.....หน้า.....

อำเภอ.....

จังหวัด.....

แผนที่แปลงที่ดินเพื่อประกอบเกษตรกรรม

ฉบับนี้ออกให้แก่.....อายุ.....ปี

อยู่บ้านเลขที่.....หมู่ที่.....ตรอก/ซอย.....ถนน.....

ตำบล.....อำเภอ.....จังหวัด.....

เพื่ออนุญาตให้เข้าทำประโยชน์ในที่ดิน.....ในเขตปฏิรูปที่ดิน

แปลงเลขที่.....กลุ่มที่.....ตามหนังสือสำคัญ.....เลขที่.....

ในจำนวนเนื้อที่ประมาณ ๖ ไร่ ๓ งาน ๓๖ ตารางวา

มาตราส่วนในระวาง ส.ป.ก. ๑ : ๔,๐๐๐

มาตราส่วน ๑ : ๔,๐๐๐

รูปแผนที่

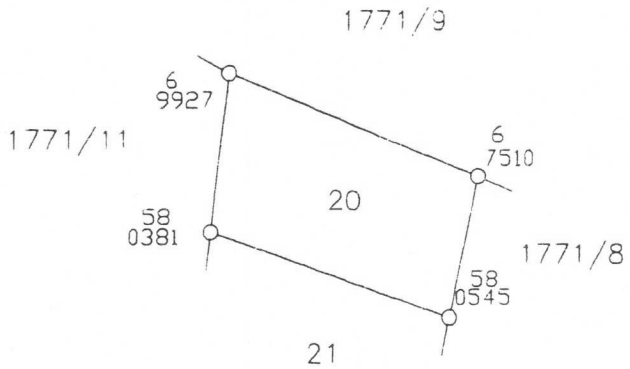

ชื่อผู้ทำการสำรวจรังวัด นายสมนึก บวนะฤทธิ์

ตำแหน่ง นายช่างสำรวจชำนาญงาน

ผู้จำลอง นายสมนึก บวนะฤทธิ์

ผู้ตรวจ นายสมนึก บวนะฤทธิ์
นายช่างสำรวจชำนาญงาน

ตำแหน่งที่ดิน

~~ระวาง~~/กลุ่มที่ 748

แปลงเลขที่ 7

สปก.(ส.ท.) ๑๑

สำเนาบัญชีท้ายที่ดินในแผนผังรูปที่ดิน

เลขที่ [illegible]

เล่ม [illegible] หน้า [illegible]

ตำบล [illegible]

อำเภอ [illegible]

จังหวัด [illegible]

แผนที่แปลงที่ดินเพื่อประกอบเกษตรกรรม

ฉบับนี้ออกให้แก่ [illegible] อายุ [illegible] ปี

อยู่บ้านเลขที่ [illegible] หมู่ที่ [illegible] ตรอก/ซอย [illegible] ถนน [illegible]

ตำบล [illegible] อำเภอ [illegible] จังหวัด [illegible]

เพื่อขอนุญาตให้เข้าทำประโยชน์ในที่ดิน [illegible] ในแผนผังรูปที่ดิน

แปลงเลขที่ 7 กลุ่มที่ 748 ตามหนังสือสำคัญ [illegible] เลขที่ [illegible]

ในจำนวนเนื้อที่ประมาณ ๒ ไร่ ๑ งาน ๑๕ ตารางวา

มาตราส่วนในระวาง ส.ป.ก. ๑ : ๒,๐๐๐

มาตราส่วน ๑ : ๒,๐๐๐

รูปแผนที่

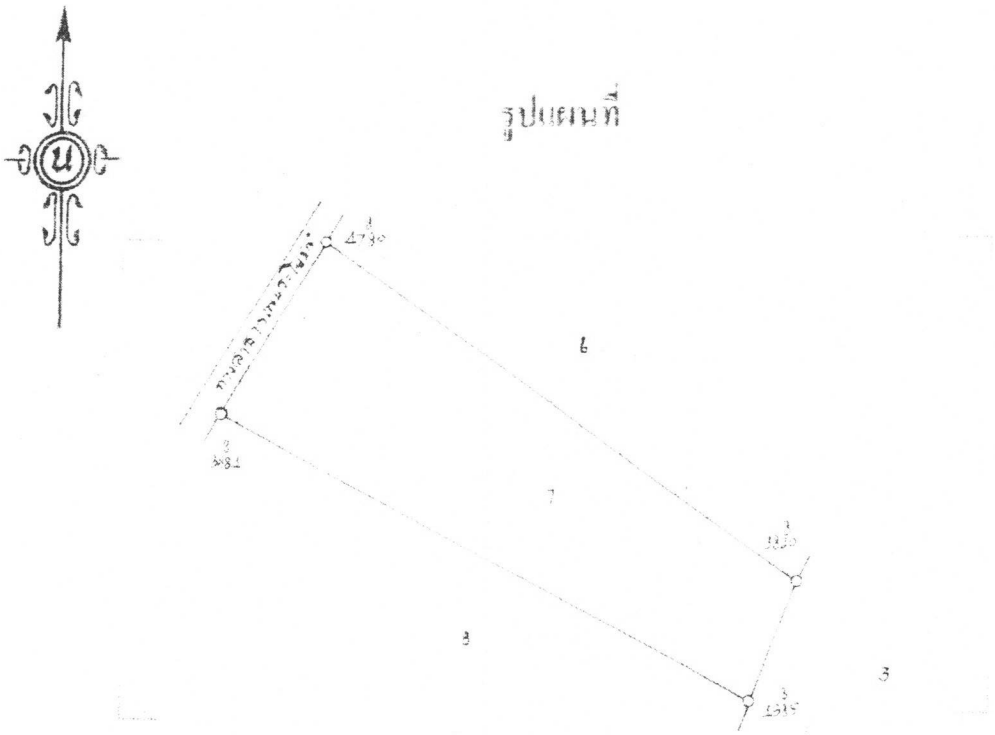

ชื่อผู้ทำการสำรวจรังวัด นายอภิชัย [illegible] ผู้จำลอง

ตำแหน่ง ช่างสำรวจ ผู้ตรวจ

นายสุรินทร์ หาญมนัสเวทย์
ช่างสำรวจ ๓
10 มี.ย. 2536

ส.ป.ก./ส.ร. ๕ ก.

ตำแหน่งที่ดิน

ระวาง/กลุ่มที่ 5645III0898

แปลงเลขที่ 16

สารบัญเลขทะเบียนที่ดินในเขตปฏิรูปที่ดิน

เลขที่ _____

เล่ม _____ หน้า _____

อำเภอ _____

จังหวัด หนองคาย

แผนที่แปลงที่ดินเพื่อประกอบเกษตรกรรม

ฉบับนี้ออกให้แก่ _____ อายุ _____ ปี

อยู่บ้านเลขที่ _____ หมู่ที่ _____ ตรอก/ซอย _____ ถนน _____

ตำบล _____ อำเภอ _____ จังหวัด _____

เพื่ออนุญาตให้เข้าทำประโยชน์ในที่ดิน _____ ในเขตปฏิรูปที่ดิน

แปลงเลขที่ _____ กลุ่มที่ _____ ตามหนังสือสำคัญ _____ เลขที่ _____

ในจำนวนเนื้อที่ประมาณ ๕ ไร่ _____ งาน ๘๐ ตารางวา

มาตราส่วนในระวาง ส.ป.ก. ๑ : ๔,๐๐๐

มาตราส่วน ๑ : ๔,๐๐๐

รูปแผนที่

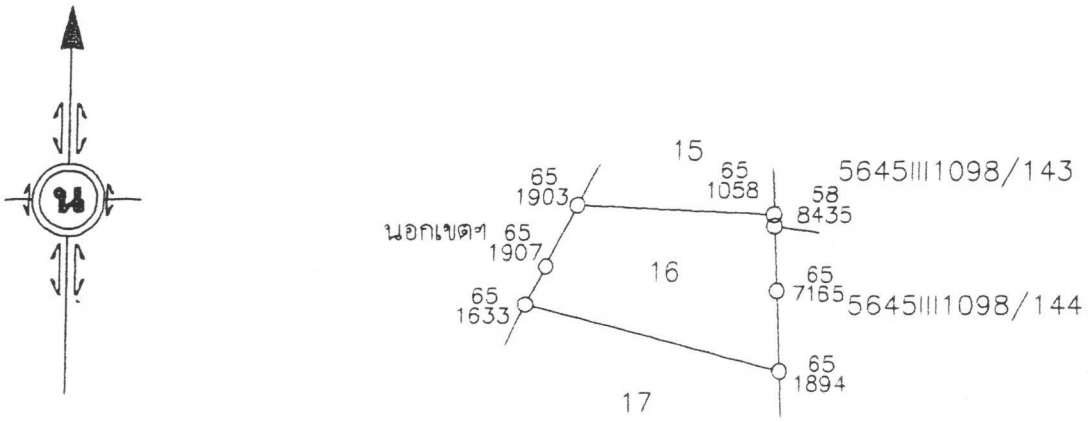

ชื่อผู้ทำการสำรวจรังวัด นายเสด็จ นาทา

ตำแหน่ง ผู้ช่วยช่างสำรวจ

ผู้จำลอง นายอนันท์ กาบบัว

ผู้ตรวจ นายศุภชัย นามกันยา

(นายช่างสำรวจชำนาญงาน)

ส.ป.ก./สร. ๕ ก.

ตำแหน่งที่ดิน

ระวาง/กลุ่มที่ 1000

แปลงเลขที่ 81

สารบัญทะเบียนที่ดินในเขตปฏิรูปที่ดิน

เลขที่.....

เล่ม.....หน้า.....

อำเภอ.....

จังหวัด.....

แผนที่แปลงที่ดินเพื่อประกอบเกษตรกรรม

ฉบับนี้ออกให้แก่.....อายุ.....ปี

อยู่บ้านเลขที่.....หมู่ที่.....ตรอก/ซอย.....ถนน.....

ตำบล.....อำเภอ.....จังหวัด.....

เพื่ออนุญาตให้เข้าทำประโยชน์ในที่ดิน.....ในเขตปฏิรูปที่ดิน

แปลงเลขที่.....กลุ่มที่.....ตามหนังสือสำคัญ.....เลขที่.....

ในจำนวนเนื้อที่ประมาณ ๑๗ ไร่ ๒ งาน ๖๒ ตารางวา

มาตราส่วนในระวาง ส.ป.ก. ๑ : [illegible]

มาตราส่วน ๑ : [illegible]

รูปแผนที่

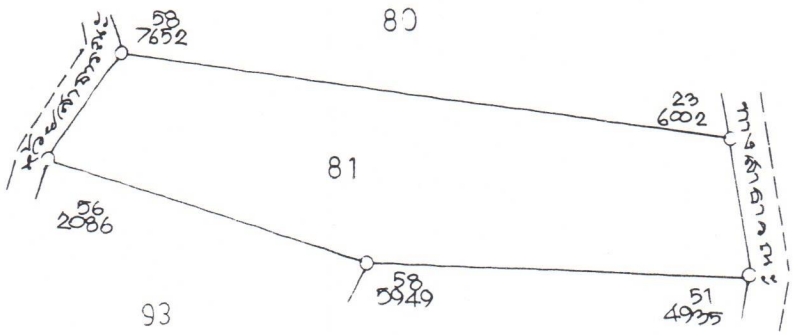

ส.ป.ก./ส.ร.๕ ก.

สารบัญทะเบียนที่ดินในเขตปฏิรูปที่ดิน

เลขที่.....

เล่ม.....หน้า.....

อำเภอ.....

จังหวัด.....

แหน่งที่ดิน

แปลงเลขที่ 176

ระวาง ส.ป.ก. ที่ 5645III1092

แผนที่แปลงที่ดินเพื่อประกอบเกษตรกรรม

ฉบับนี้ออกให้แก่.....อายุ.....ปี

อยู่บ้านเลขที่.....หมู่ที่.....ตรอก/ซอย.....ถนน.....

ตำบล.....อำเภอ.....จังหวัด.....

เพื่ออนุญาตให้เข้าทำประโยชน์ในที่ดิน.....ในเขตปฏิรูปที่ดิน

แปลงเลขที่.....กลุ่มที่.....ตามหนังสือสำคัญ.....เลขที่.....

ในจำนวนเนื้อที่ประมาณ ——— ๘ ไร่ ——— ๐งาน ——— ๐๐ ตารางวา

มาตราส่วนในระวาง ส.ป.ก. ๑ : ๔,๐๐๐

มาตราส่วน ๑ : ๔,๐๐๐

รูปแผนที่

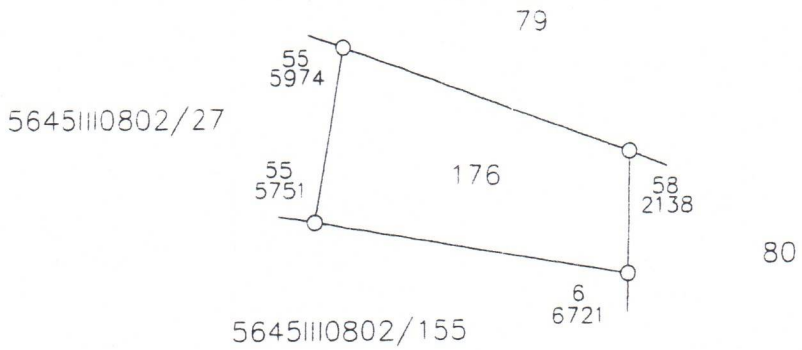

ชื่อผู้ทำการสำรวจรังวัด นายสมนึก ปวนะฤทธิ์

ตำแหน่ง นายช่างสำรวจชำนาญงาน

ผู้จำลอง นายสมนึก ปวนะฤทธิ์

ผู้ตรวจ นายสมนึก ปวนะฤทธิ์

นายช่างสำรวจชำนาญงาน

ส.ป.ก./ส.ร. ๕ ก.

ตำแหน่งที่ดิน

ระวาง/กลุ่มที่ 29.16

แปลงเลขที่ 13

สารบัญทะเบียนที่ดินในเขตปฏิรูปที่ดิน

เลขที่.....

เล่ม.....หน้า.....

อำเภอ.....

จังหวัด.....

แผนที่แปลงที่ดินเพื่อประกอบเกษตรกรรม

ฉบับนี้ออกให้แก่.....อายุ.....ปี

อยู่บ้านเลขที่.....หมู่ที่.....ตรอก/ซอย.....ถนน.....

ตำบล.....อำเภอ.....จังหวัด.....

เพื่ออนุญาตให้เข้าทำประโยชน์ในที่ดิน.....ในเขตปฏิรูปที่ดิน

แปลงเลขที่ 13 กลุ่มที่ 29.16 ตามหนังสือสำคัญ.....เลขที่.....

ในจำนวนเนื้อที่ประมาณ ๕ ไร่ ๑ งาน ๗๒ ตารางวา

มาตราส่วนในระวาง ส.ป.ก. ๑ : ๔,๐๐๐

มาตราส่วน ๑ : ๔,๐๐๐

รูปแผนที่

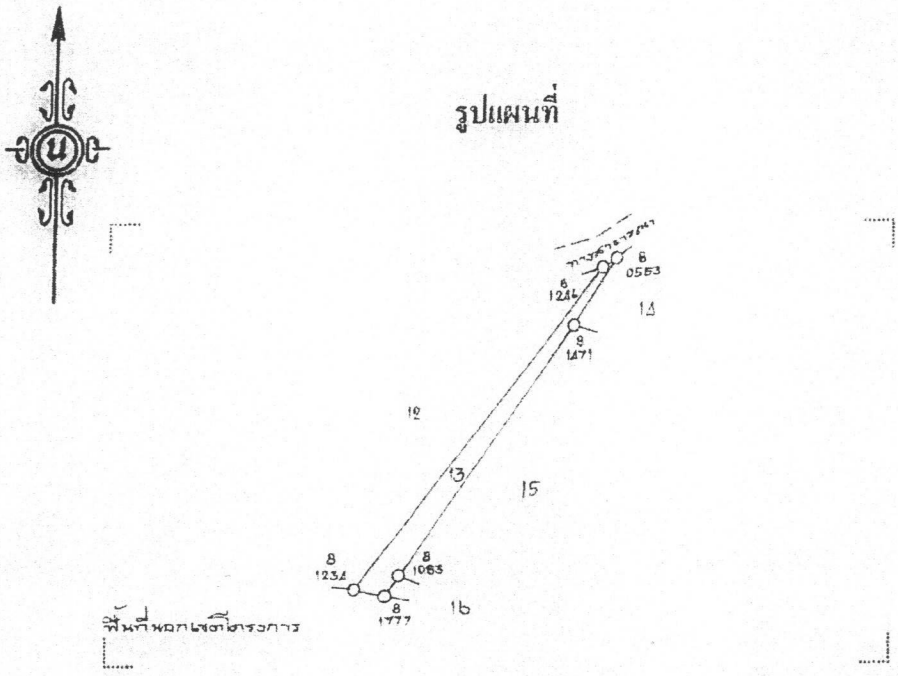

ชื่อผู้ทำการสำรวจรังวัด (นายธนนท์ บุตรแสง) ผู้จำลอง.....

ตำแหน่ง ช่างสำรวจ ผู้ตรวจ.....

(นายชรพล บัณฑิตลักษณ์)

นายช่างสำรวจ 6

ส.ป.ก./สร. ๕ ก

ตำแหน่งที่ดิน

~~ระวาง~~/กลุ่มที่ 2035

แปลงเลขที่ 11

สารบัญทะเบียนที่ดินในเขตปฏิรูปที่ดิน

เลขที่

เล่ม หน้า

แผนที่แปลงที่ดินเพื่อประกอบเกษตรกรรม

อำเภอ

จังหวัด

ฉบับนี้ออกให้แก่ อายุ ปี

อยู่บ้านเลขที่ หมู่ที่ ตรอก/ซอย ถนน

ตำบล อำเภอ จังหวัด

เพื่ออนุญาตให้เข้าทำประโยชน์ในที่ดิน ในเขตปฏิรูปที่ดิน

แปลงเลขที่ กลุ่มที่ ตามหนังสือสำคัญ เลขที่

ในจำนวนเนื้อที่ประมาณ ๑๓ ไร่ งาน ๗๕ ตารางวา

มาตราส่วนในระวาง ส.ป.ก. ๑ : ๔,๐๐๐

มาตราส่วน ๑ : ๔,๐๐๐

รูปแผนที่

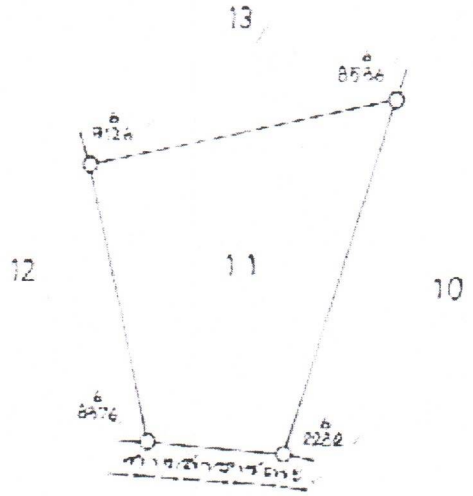

ตำแหน่งที่ดิน
แปลงเลขที่ 3
ระวาง ส.ป.ก. ที่

สารบัญทะเบียนที่ดินในเขตปฏิรูปที่ดิน
เลขที่ 722
เล่ม 4 หน้า 43
อำเภอ [illegible]
จังหวัด [illegible]

แผนที่แปลงที่ดินเพื่อประกอบเกษตรกรรม

ฉบับนี้ออกให้แก่ [illegible] อายุ 45 ปี
อยู่บ้านเลขที่ 68 หมู่ที่ 4 ตรอก ซอย ถนน
ตำบล [illegible] อำเภอ [illegible] จังหวัด [illegible]
เพื่ออนุญาตให้เข้าทำประโยชน์ในที่ดิน ในเขตปฏิรูปที่ดิน
แปลงเลขที่ 3 กลุ่มที่ 327 ตามหนังสือสำคัญ เลขที่
ในจำนวนเนื้อที่ประมาณ ๑๔ ไร่ ๑ งาน ๑๔ ตารางวา

มาตราส่วนในระวาง ส.ป.ก. ๑: ๔,๐๐๐

มาตราส่วน ๑: ๔,๐๐๐

รูปแผนที่

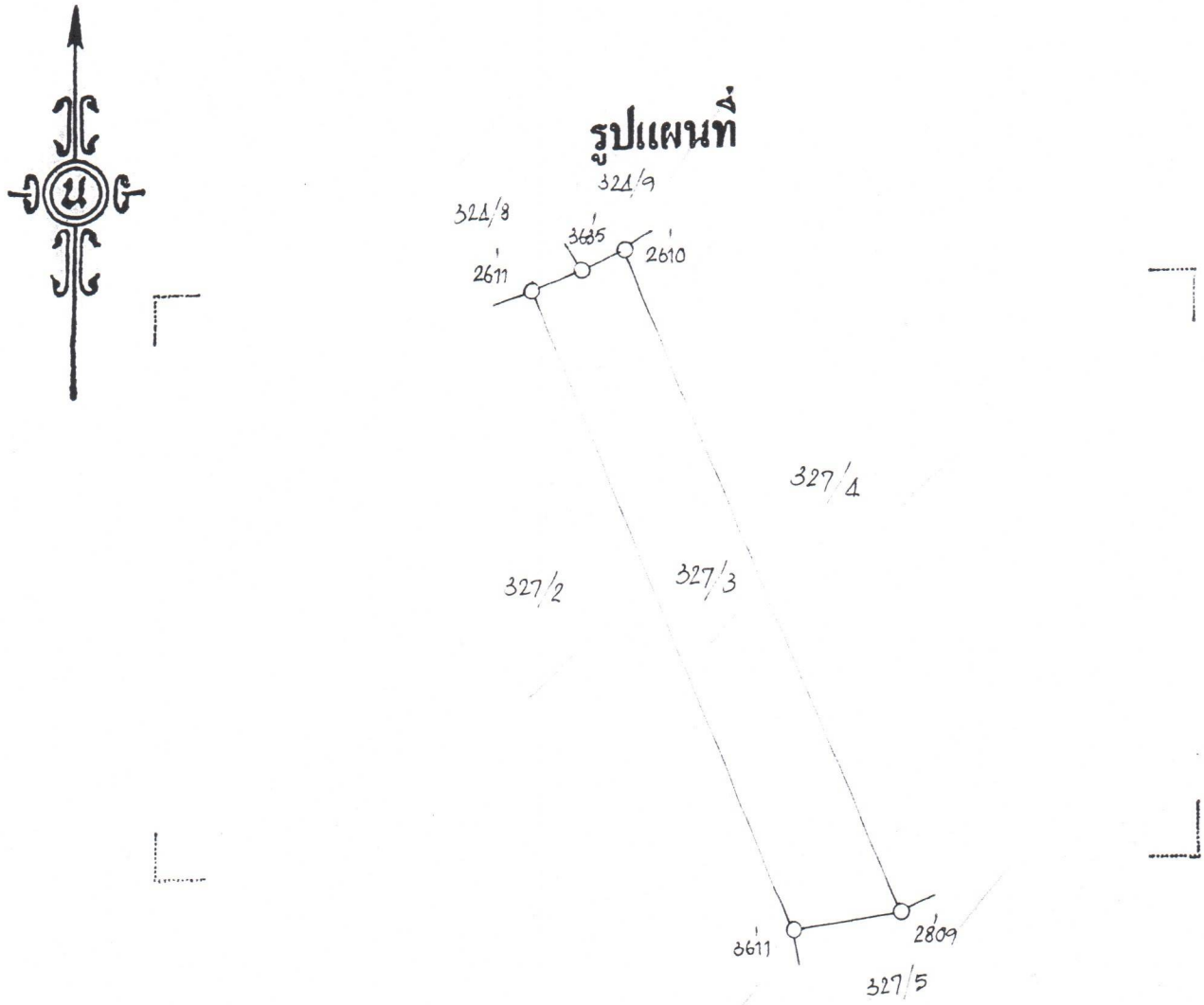

ตำแหน่งที่ดิน

ระวาง/กลุ่มที่ 2580

แปลงเลขที่ 16

การปฏิบัติทะเบียนที่ดินในเขตปฏิรูปที่ดิน

เลขที่

เล่ม หน้า

แผนที่แปลงที่ดินเพื่อประกอบเกษตรกรรม

ตำบล

อำเภอ

จังหวัด

ฉบับนี้ออกให้แก่ อายุ ปี

อยู่บ้านเลขที่ หมู่ที่ ตรอก/ซอย ถนน

ตำบล อำเภอ จังหวัด

เพื่ออนุญาตให้เข้าทำประโยชน์ในที่ดิน ในเขตปฏิรูปที่ดิน

แปลงเลขที่ กลุ่มที่ ตามหนังสือสำคัญ เลขที่

ในจำนวนเนื้อที่ประมาณ ไร่ งาน ตารางวา

มาตราส่วนในระวาง ส.ป.ก. ๑ : ๔,๐๐๐ มาตราส่วน ๑ : ๑,๐๐๐

รูปแผนที่

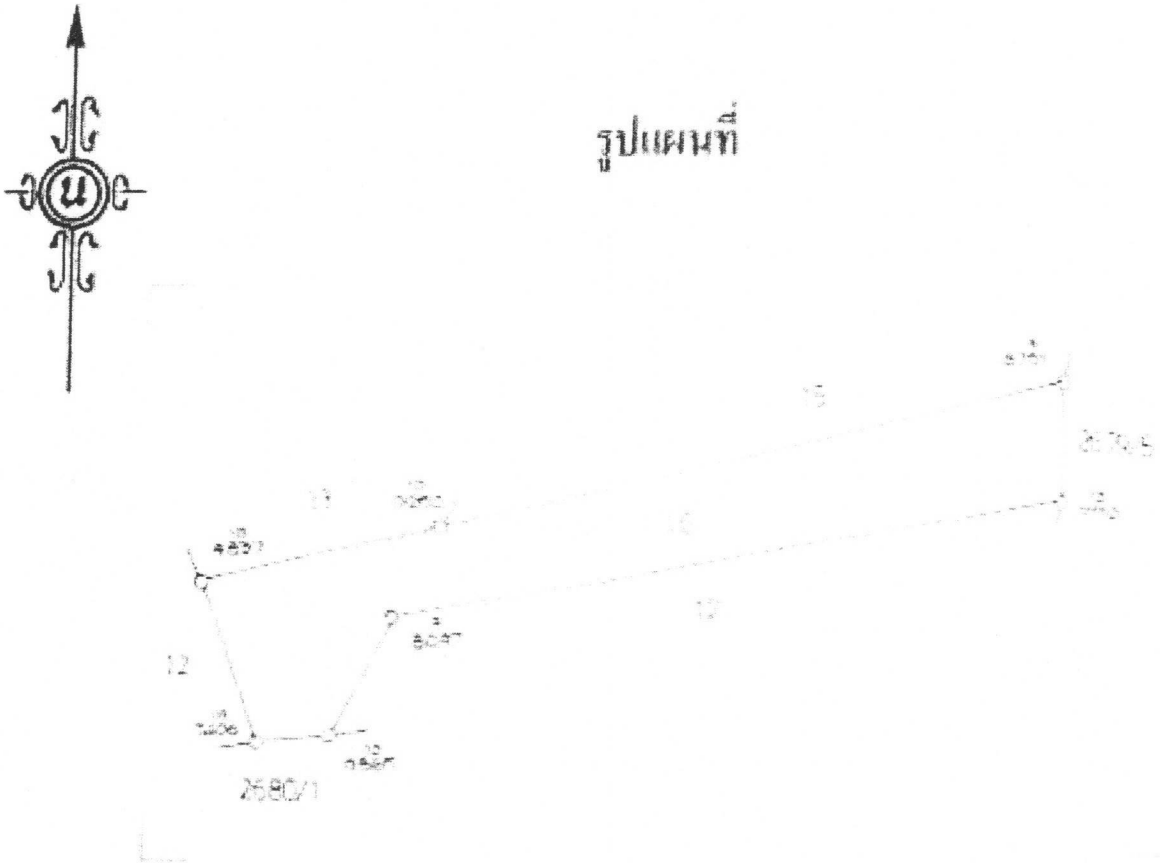

ชื่อผู้ทำการสำรวจรังวัด

ผู้จัดทำ 10 เม.ย. 2558

ส.ป.ก./สร.5 ก.

สารบัญทะเบียนที่ดินในเขตปฏิรูปที่ดิน

เลขที่.....

เล่ม.....หน้า.....

อำเภอ.....

จังหวัด.....

ตำแหน่งที่ดิน

แปลงเลขที่ 28

ระวาง ส.ป.ก. ที่ 5645II1806

แผนที่แปลงที่ดินเพื่อประกอบเกษตรกรรม

ฉบับนี้ออกให้แก่.....อายุ.....ปี

อยู่บ้านเลขที่.....หมู่ที่.....ตรอก/ซอย.....ถนน.....

ตำบล.....อำเภอ.....จังหวัด.....

เพื่ออนุญาตให้เข้าทำประโยชน์ในที่ดิน.....ในเขตปฏิรูปที่ดิน

แปลงเลขที่.....กลุ่มที่.....ตามหนังสือสำคัญ.....เลขที่.....

ในจำนวนเนื้อที่ประมาณ ——— ๖ ไร่ ——— ๐ งาน ——— ๐๐ ตารางวา

มาตราส่วนในระวาง ส.ป.ก. ๑ : ๔,๐๐๐

มาตราส่วน ๑ : ๔,๐๐๐

รูปแผนที่

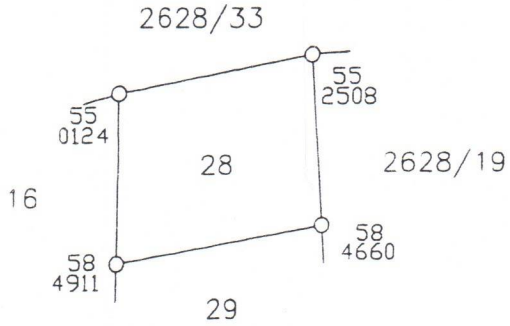

ชื่อผู้ทำการสำรวจรังวัด นายสมนึก บวนะฤทธิ์

ตำแหน่ง นายช่างสำรวจชำนาญงาน

ผู้จำลอง นายสมนึก บวนะฤทธิ์

ผู้ตรวจ นายสมนึก บวนะฤทธิ์

นายช่างสำรวจชำนาญงาน

ตำแหน่งที่ดิน

ระวาง/กลุ่มที่ 0802

แปลงเลขที่ 68

สารบัญทะเบียนที่ดินในเขตปฏิรูปที่ดิน

เลขที่

เล่ม หน้า

แผนที่แปลงที่ดินเพื่อประกอบเกษตรกรรม

อำเภอ

จังหวัด

ฉบับนี้ออกให้แก่ อายุ ปี

อยู่บ้านเลขที่ หมู่ที่ ตรอก/ซอย ถนน

ตำบล อำเภอ จังหวัด

เพื่อออนุญาตให้เข้าทำประโยชน์ในที่ดิน ในเขตปฏิรูปที่ดิน

แปลงเลขที่ กลุ่มที่ ตามหนังสือสำคัญ เลขที่

ในจำนวนเนื้อที่ประมาณ ๗ ไร่ ๓ งาน ๖๓ ตารางวา

มาตราส่วนในระวาง ส.ป.ก. ๑ : ๔,๐๐๐ มาตราส่วน ๑ : ๔,๐๐๐

รูปแผนที่

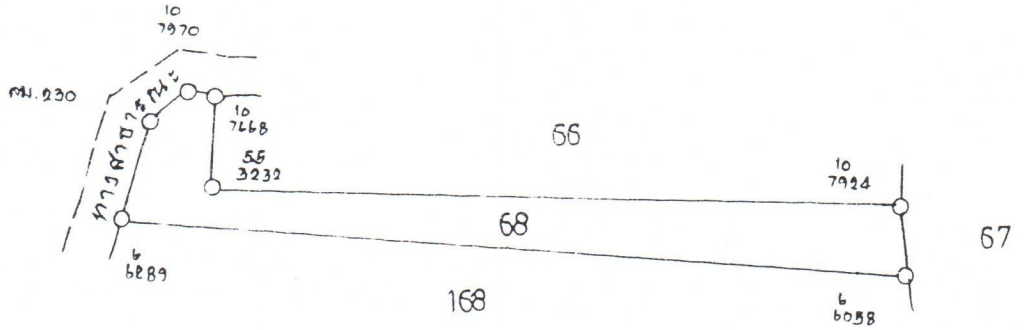

สำเนาถูกต้อง

(นายชัยยันต์ เมืองสรี)
นายช่างสำรวจ ๖

ชื่อผู้ทำการสำรวจรังวัด

ตำแหน่ง

ผู้จำลอง

ผู้ตรวจ

26 มี.ค. 2542

ส.ป.ก./ส.ว. ๕ ก.

ตำแหน่งที่ดิน

ระวาง/~~กลุ่มที่~~ 0402

แปลงเลขที่ 7

สารบัญทะเบียนที่ดินในเขตปฏิรูปที่ดิน

เลขที่ .....

เล่ม ..... หน้า .....

อำเภอ .....

จังหวัด .....

แผนที่แปลงที่ดินเพื่อประกอบเกษตรกรรม

ฉบับนี้ออกให้แก่ ..... อายุ ..... ปี

อยู่บ้านเลขที่ ..... หมู่ที่ ..... ตรอก/ซอย ..... ถนน .....

ตำบล ..... อำเภอ ..... จังหวัด .....

เพื่ออนุญาตให้เข้าทำประโยชน์ในที่ดิน ..... ในเขตปฏิรูปที่ดิน

แปลงเลขที่ ..... กลุ่มที่ ..... ตามหนังสือสำคัญ ..... เลขที่ .....

ในจำนวนเนื้อที่ประมาณ ——๒๕ ไร่ ——๑ งาน ——๑๔ ตารางวา

มาตราส่วนในระวาง ส.ป.ก. ๑ : [illegible]

มาตราส่วน ๑ : [illegible]

รูปแผนที่

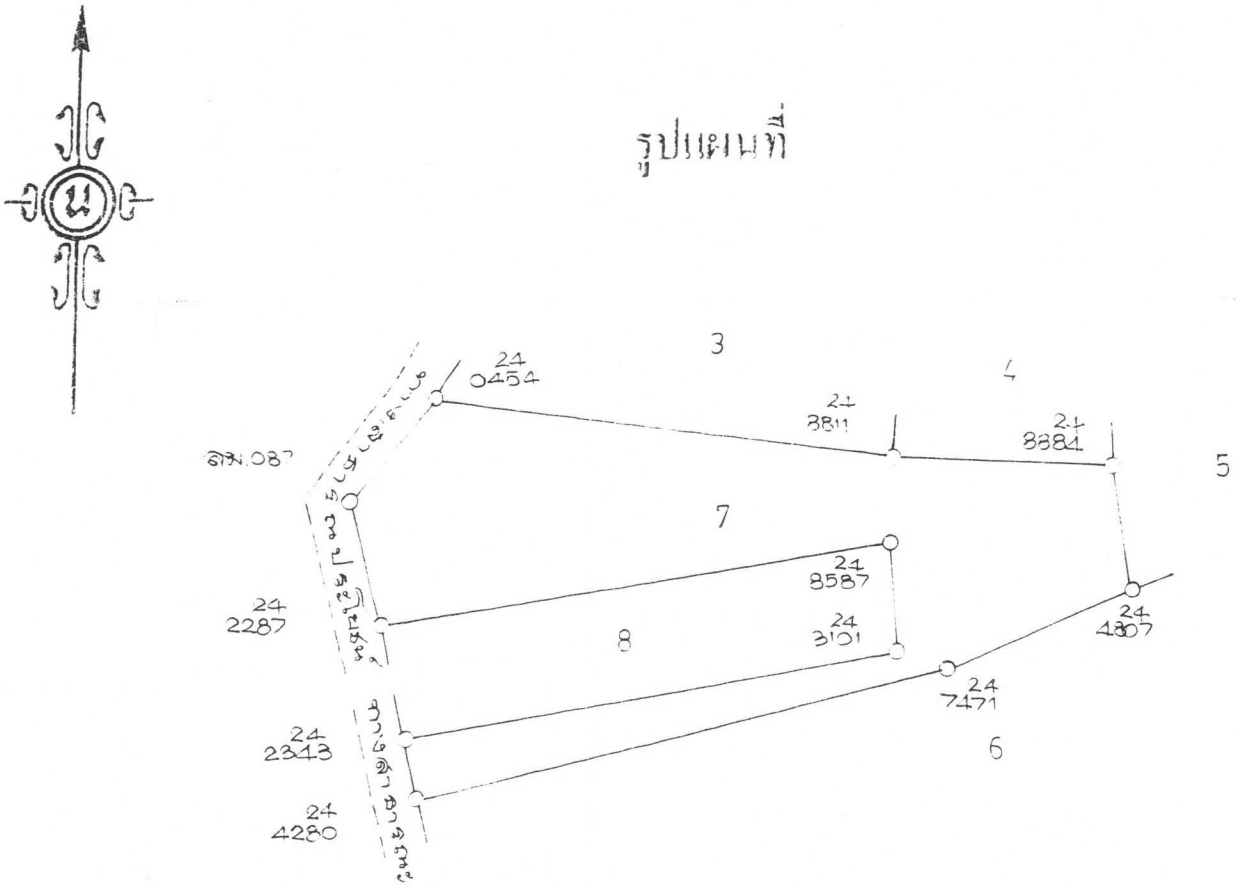

ส.ป.ก./สร. ๕ ก.

ตำแหน่งที่ดิน

ระวาง/กลุ่มที่ 0800

แปลงเลขที่ 13

สารบัญทะเบียนที่ดินในเขตปฏิรูปที่ดิน

เลขที่ .....

เล่ม ..... หน้า .....

แผนที่แปลงที่ดินเพื่อประกอบเกษตรกรรม

อำเภอ .....

จังหวัด .....

ฉบับนี้ออกให้แก่ ..... อายุ ..... ปี

อยู่บ้านเลขที่ ..... หมู่ที่ ..... ตรอก/ซอย ..... ถนน .....

ตำบล ..... อำเภอ ..... จังหวัด .....

เพื่อออกใบอนุญาตให้เข้าทำประโยชน์ในที่ดิน ..... ในเขตปฏิรูปที่ดิน

แปลงเลขที่ ..... กลุ่มที่ ..... ตามหนังสือสำคัญ ..... เลขที่ .....

ในจำนวนเนื้อที่ประมาณ ——— ๑๐ ไร่ ——— ๑ งาน ——— ๐๔ ตารางวา

มาตราส่วนในระวาง ส.ป.ก. ๑ : ๔,๐๐๐ มาตราส่วน ๑ : ๔,๐๐๐

รูปแผนที่

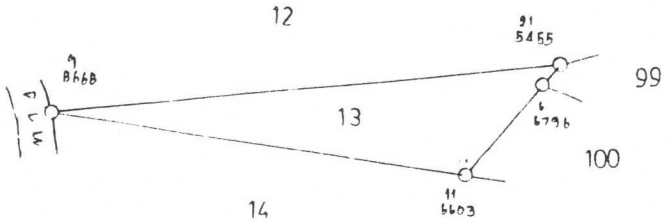

สำเนาถูกต้อง

(นายจันทร์ เผือกศรี)
นายช่างสำรวจ ๐

ชื่อผู้ทำการสำรวจรังวัด นายบุญชา แก้วแพรวดน์ (ช่างสำรวจ) ผู้จำลอง ..... 26 มิ.ย. 2542

ตำแหน่ง ..... ผู้ตรวจ .....

ส.ป.ก./สร. ๕ ก.

ตำแหน่งที่ดิน

ระวาง/กลุ่มที่ 0800

แปลงเลขที่ 95

สารบัญทะเบียนที่ดินในเขตปฏิรูปที่ดิน

เลขที่

เล่ม หน้า

แผนที่แปลงที่ดินเพื่อประกอบเกษตรกรรม

อำเภอ

จังหวัด

ฉบับนี้ออกให้แก่ อายุ ปี

อยู่บ้านเลขที่ หมู่ที่ ตรอก/ซอย ถนน

ตำบล อำเภอ จังหวัด

เพื่ออนุญาตให้เข้าทำประโยชน์ในที่ดิน ในเขตปฏิรูปที่ดิน

แปลงเลขที่ กลุ่มที่ ตามหนังสือสำคัญ เลขที่

ในจำนวนเนื้อที่ประมาณ ๑๔ ไร่ ๓ งาน ๕๑ ตารางวา

มาตราส่วนในระวาง ส.ป.ก. ๑ : ๔,๐๐๐ มาตราส่วน ๑ : ๙,๐๐๐

รูปแผนที่

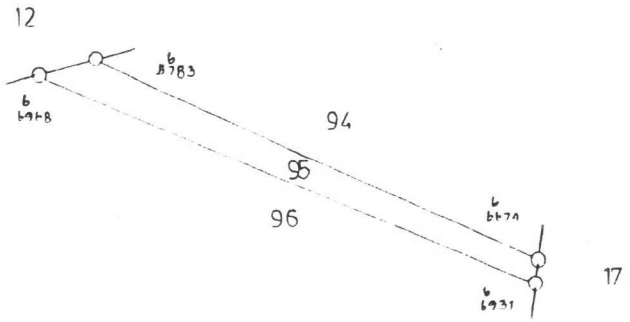

สำเนาถูกต้อง

(นายชัยยันต์ เลิศยศรี)
นายช่างสำรวจ ๘

ชื่อผู้ทำการสำรวจรังวัด นายบัญชา แก้วมณีรัตน์ (ช่างสำรวจ) ผู้จำลอง 26 มี.ค. 2542

ตำแหน่ง ผู้ตรวจ

ส.ป.ก./สร.5 ก.

ตำแหน่งที่ดิน

แปลงเลขที่ 26

ระวาง ส.ป.ก. ที่ 5445III8806

สารบัญทะเบียนที่ดินในเขตปฏิรูปที่ดิน

เลขที่.....

เล่ม.....หน้า.....

อำเภอ.....

จังหวัด.....

แผนที่แปลงที่ดินเพื่อประกอบเกษตรกรรม

ฉบับนี้ออกให้แก่.....อายุ.....ปี

อยู่บ้านเลขที่.....หมู่ที่.....ตรอก/ซอย.....ถนน.....

ตำบล.....อำเภอ.....จังหวัด.....

เพื่ออนุญาตให้เข้าทำประโยชน์ในที่ดิน.....ในเขตปฏิรูปที่ดิน

แปลงเลขที่.....กลุ่มที่.....ตามหนังสือสำคัญ.....เลขที่.....

ในจำนวนเนื้อที่ประมาณ ———— ๓ ไร่ ——— ๐ งาน ——— ๗๕ ตารางวา

มาตราส่วนในระวาง ส.ป.ก. ๑ : ๔,๐๐๐

มาตราส่วน ๑ : ๔,๐๐๐

รูปแผนที่

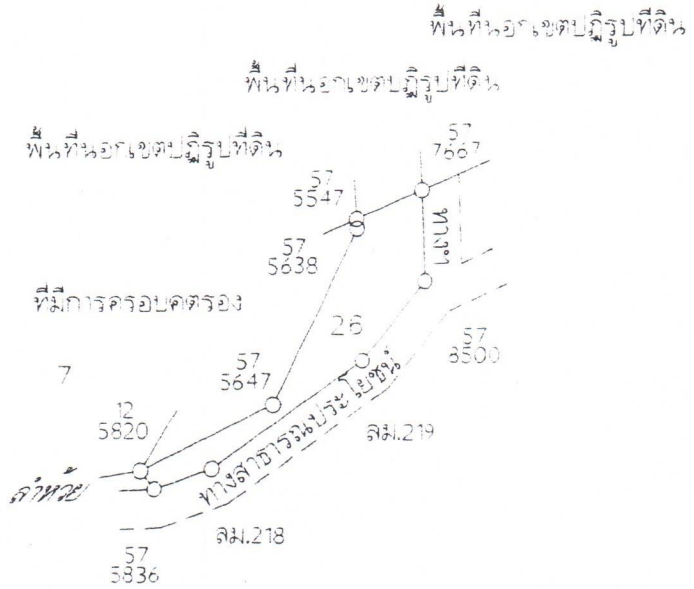

ชื่อผู้ทำการสำรวจจังหวัด นายสมนึก บานะรุทธิ์

ตำแหน่ง นายช่างสำรวจชำนาญงาน

ผู้ตรวจสอบ นายสมนึก บานะรุทธิ์

ผู้รับรอง นายสมนึก บานะรุทธิ์

ส.ป.ก./สร.๕ ก.

ตำแหน่งที่ดิน

แปลงเลขที่ 27

ระวาง ส.ป.ก. ที่ 5445III80e

สารบัญทะเบียนที่ดินในเขตปฏิรูปที่ดิน

เลขที่

เล่ม หน้า

แผนที่แปลงที่ดินเพื่อประกอบเกษตรกรรม

อำเภอ

จังหวัด

ฉบับนี้ออกให้แก่ อายุ ปี

อยู่บ้านเลขที่ หมู่ที่ ตรอก/ซอย ถนน

ตำบล อำเภอ จังหวัด

เพื่ออนุญาตให้เข้าทำประโยชน์ในที่ดิน ในเขตปฏิรูปที่ดิน

แปลงเลขที่ กลุ่มที่ ตามหนังสือสำคัญ เลขที่

ในจำนวนเนื้อที่ประมาณ ——— ๐ ไร่ ——— ๗๖ งาน ——— ๒๑ ตารางวา

มาตราส่วนในระวาง ส.ป.ก. ๑ : ๕,๐๐๐

มาตราส่วน ๑ : ๕,๐๐๐

รูปแผนที่

พื้นที่นอกเขตปฏิรูปที่ดิน

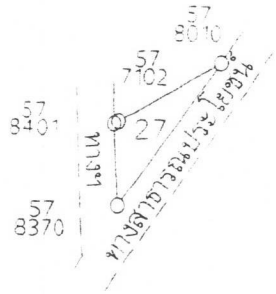

ชื่อผู้ทำ การสำรวจจังหวัด นายสมนึก บวนะรุทธิ

ตำแหน่ง นายช่างสำรวจชำนาญการ

ผู้ตรวจสอบ นายสมนึก บวนะรุทธิ

ผู้ตรวจ นายสมนึก บวนะรุทธิ

ส.ป.ก./สร.5 ก.

ตำแหน่งที่ดิน

แปลงเลขที่ 28

ระวาง ส.ป.ก. ที่ 5445III8806

สารบัญทะเบียนที่ดินในแบบปฏิรูปที่ดิน

เลขที่.....

เล่ม..... หน้า.....

อำเภอ.....

จังหวัด.....

แผนที่แปลงที่ดินเพื่อประกอบเกษตรกรรม

ฉบับนี้ออกให้แก่..... อายุ..... ปี

อยู่บ้านเลขที่..... หมู่ที่..... ตรอก/ซอย..... ถนน.....

ตำบล..... อำเภอ..... จังหวัด.....

เพื่ออนุญาตให้เข้าทำประโยชน์ในที่ดิน..... ในแบบปฏิรูปที่ดิน

แปลงเลขที่..... กลุ่มที่..... ตามหนังสือสำคัญ..... เลขที่.....

ในจำนวนเนื้อที่ประมาณ ——— ๒๓ ไร่ ——— ๐ งาน ——— ๙๐ ตารางวา

มาตราส่วนในระวาง ส.ป.ก. ๑ : ๕,๐๐๐ มาตราส่วน ๑ : ๕,๐๐๐

รูปแผนที่

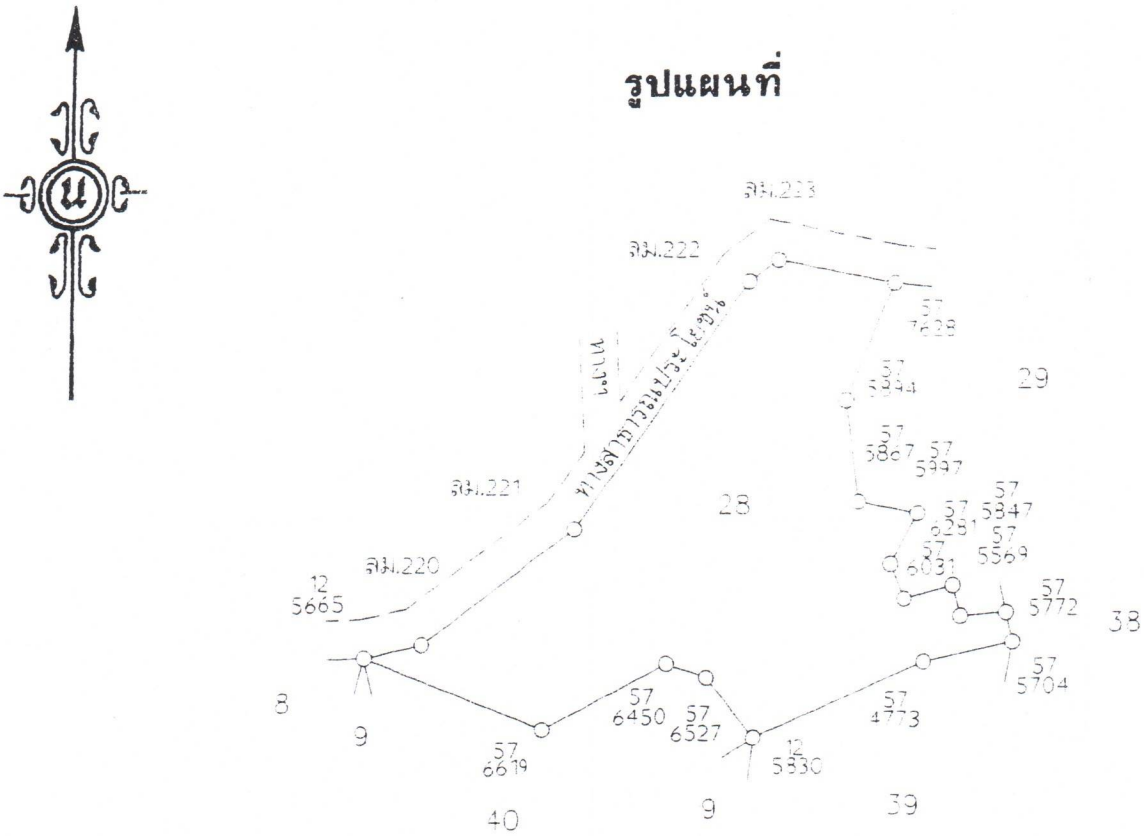

ชื่อผู้ทำการสำรวจเขตที่ดิน นายสมนึก บานะรัตนี ผู้ตรวจสอบ: นายสมนึก บานะรัตนี

ผู้ตรวจสอบ: นายสมนึก บานะรัตนี

ส.ป.ก./ส.ร. ๕ ก.

ตำแหน่งที่ดิน

ระวาง/กลุ่มที่ 5444I2676

แปลงเลขที่ 58

สารบัญเลขทะเบียนที่ดินในเขตปฏิรูปที่ดิน

เลขที่ _____

เล่ม _____ หน้า _____

อำเภอ _____

จังหวัด หนองคาย

แผนที่แปลงที่ดินเพื่อประกอบเกษตรกรรม

ฉบับนี้ออกให้แก่ _____ อายุ _____ ปี

อยู่บ้านเลขที่ _____ หมู่ที่ _____ ตรอก/ซอย _____ ถนน _____

ตำบล _____ อำเภอ _____ จังหวัด _____

เพื่ออนุญาตให้เข้าทำประโยชน์ในที่ดิน _____ ในเขตปฏิรูปที่ดิน

แปลงเลขที่ _____ กลุ่มที่ _____ ตามหนังสือสำคัญ _____ เลขที่ _____

ในจำนวนเนื้อที่ประมาณ ๑๐ ไร่ _____ งาน ๒๖ ตารางวา

มาตราส่วนในระวาง ส.ป.ก. ๑ : ๔,๐๐๐

มาตราส่วน ๑ : ๔,๐๐๐

รูปแผนที่

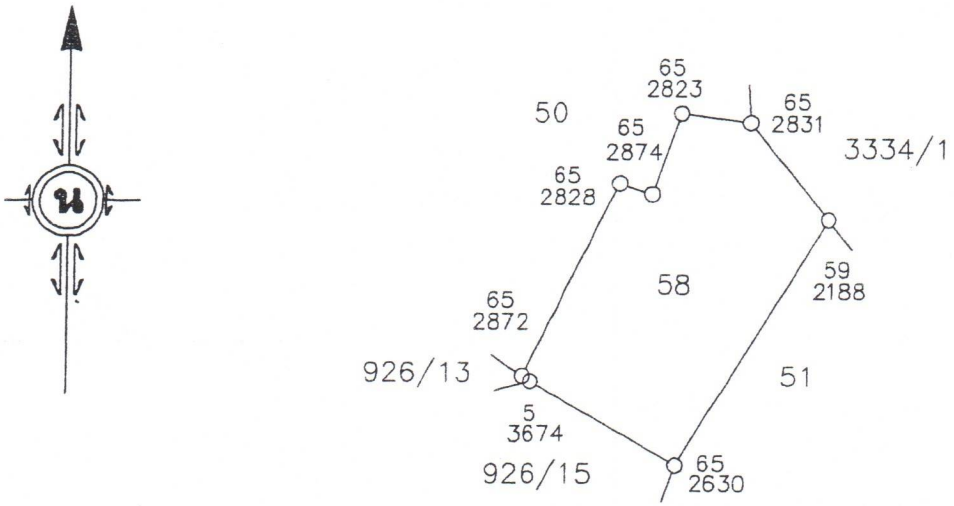

ชื่อผู้ทำการสำรวจรังวัด นายเสด็จ นาทา

ตำแหน่ง ผู้ช่วยช่างสำรวจ

ผู้จำลอง นายอนันท์ กาบบัว

ผู้ตรวจ นายศุภชัย นามกันยา

(นายช่างสำรวจชำนาญงาน)

ส.ป.ก./ส.ร. ๕ ก.

ตำแหน่งที่ดิน

ระวาง/กลุ่มที่ 5444I3086

แปลงเลขที่ 13

สารบัญเลขทะเบียนที่ดินในเขตปฏิรูปที่ดิน

เลขที่ _____

เล่ม _____ หน้า _____

อำเภอ _____

จังหวัด หนองคาย

แผนที่แปลงที่ดินเพื่อประกอบเกษตรกรรม

ฉบับนี้ออกให้แก่ _____ อายุ _____ ปี

อยู่บ้านเลขที่ _____ หมู่ที่ _____ ตรอก/ซอย _____ ถนน _____

ตำบล _____ อำเภอ _____ จังหวัด _____

เพื่ออนุญาตให้เข้าทำประโยชน์ในที่ดิน _____ ในเขตปฏิรูปที่ดิน

แปลงเลขที่ _____ กลุ่มที่ _____ ตามหนังสือสำคัญ _____ เลขที่ _____

ในจำนวนเนื้อที่ประมาณ ๒๗ ไร่ ๑ งาน ๖๔ ตารางวา

มาตราส่วนในระวาง ส.ป.ก. ๑ : ๔,๐๐๐

มาตราส่วน ๑ : ๔,๐๐๐

รูปแผนที่

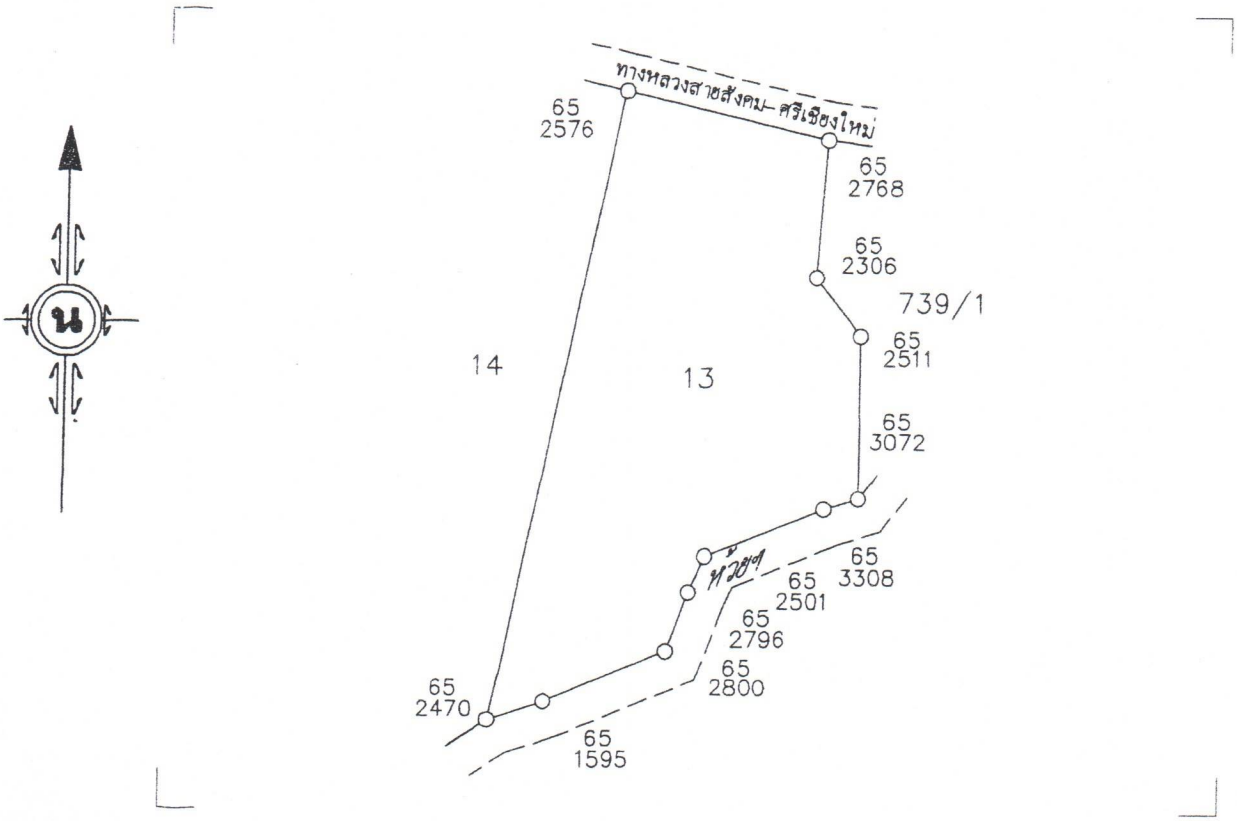

ชื่อผู้ทำการสำรวจรังวัด นายเสด็จ นาทา

ตำแหน่ง ผู้ช่วยช่างสำรวจ

ผู้จำลอง นายอนันท์ กาบบัว

ผู้ตรวจ นายศุภชัย นามกันยา

(นายช่างสำรวจชำนาญงาน)

ส.ป.ก./ส.ร. ๕ ก.

ตำแหน่งที่ดิน

ระวาง/กลุ่มที่ 5444I3086

แปลงเลขที่ 14

สารบัญเลขทะเบียนที่ดินในเขตปฏิรูปที่ดิน

เลขที่ _____

เล่ม _____ หน้า _____

อำเภอ _____

จังหวัด หนองคาย

แผนที่แปลงที่ดินเพื่อประกอบเกษตรกรรม

ฉบับนี้ออกให้แก่ _____ อายุ _____ ปี

อยู่บ้านเลขที่ _____ หมู่ที่ _____ ตรอก/ซอย _____ ถนน _____

ตำบล _____ อำเภอ _____ จังหวัด _____

เพื่ออนุญาตให้เข้าทำประโยชน์ในที่ดิน _____ ในเขตปฏิรูปที่ดิน

แปลงเลขที่ _____ กลุ่มที่ _____ ตามหนังสือสำคัญ _____ เลขที่ _____

ในจำนวนเนื้อที่ประมาณ ๒๗ ไร่ _____ งาน _____ ตารางวา

มาตราส่วนในระวาง ส.ป.ก. ๑ : ๔,๐๐๐

มาตราส่วน ๑ : ๘,๐๐๐

รูปแผนที่

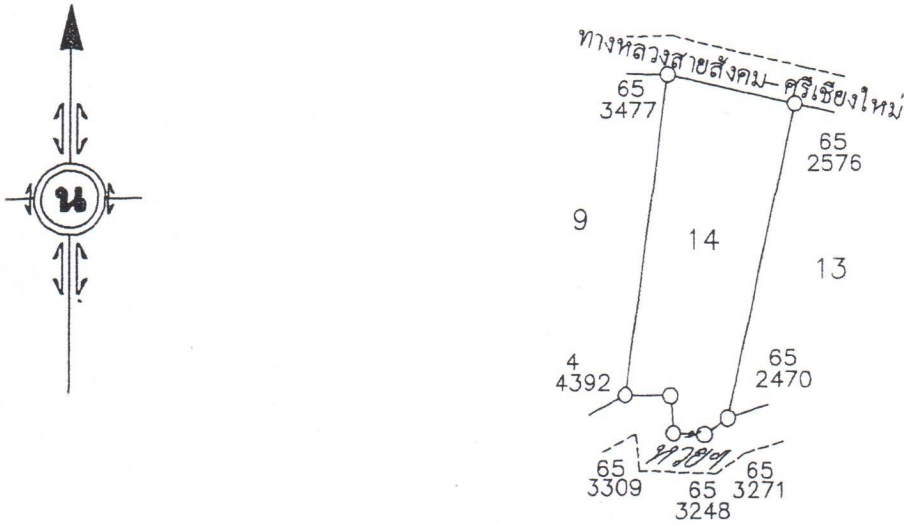

ชื่อผู้ทำการสำรวจรังวัด นายเสด็จ นาทา

ตำแหน่ง ผู้ช่วยช่างสำรวจ

ผู้จำลอง นายอนันท์ กาบบัว

ผู้ตรวจ นายศุภชัย นามกันยา

(นายช่างสำรวจชำนาญงาน)